N

1:500

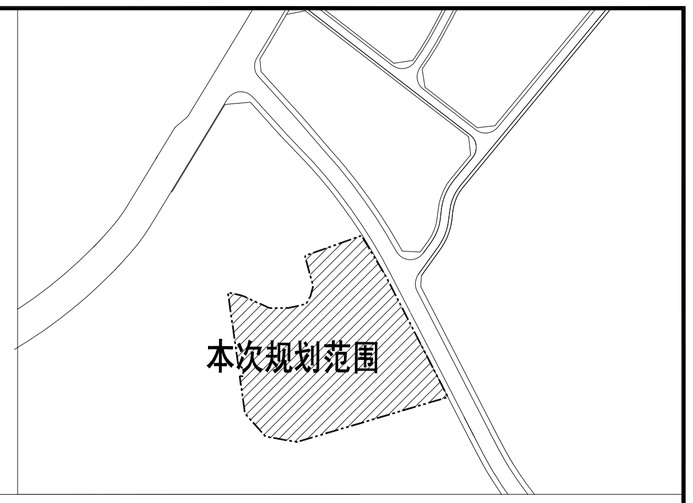

说 明

1. 本图坐标系采用2000坐标系。
2. 本图高程系设计采用黄海高程系。
3. 本图尺寸标注以均以"米"（m）为单位。
4. 建筑定位均以建筑轴线为准。
5. 建筑室内标高均指建筑±0.00标高，室内外高差与建筑图不符处以增减室外踏步解决。
6. 车行道转弯半径除注明者外均为6.0米，入户半径均为1.0米。
7. 所有机动车位除注明外，垂直停车位尺寸均为5.3m×2.4m，平行停车位尺寸均为2.8m×6m，其中地面合计70个充电车位其中4个车位为快速充电车位。
8. 消防登高场地、路边停车位处路牙石与路面平齐，具体做法详园林专业图纸。
9. 所有园林做法详园林专业图纸。
10. 所有消防作业场地宽度均为10米，长度为建筑一个长边长度所有消防作业场地均为硬质铺装；所有消防作业场地及其下面的建筑结构、管道和暗沟等，均能承受重型消防车的压力。
11. 所有道路做法详道路专业图纸。
12. 所有挡土墙及绿化护坡做法详结构专业图纸。

图 例

规划建筑层数 / 规划建筑栋号	地埋直理 / 道路中心线 / 道路侧石线
用地红线	公共绿地
地库范围线	室外设计标高
建筑控制线	室内地坪标高
消防登高场地	坐标
架空层	非机动车停车区域
围墙	

广东博意建筑设计院有限公司										
					证书编号	[粤]城规编第（142067）号	审查批准号	2017－土建－	工程号	012001
					建设单位	三明市元景房地产开发有限公司			阶段	施工
					项目名称	碧桂园·岚溪源著			专业	规划
审定	李进		校对	刘潇林					图号	GH01－1
审核	陈献俭		设计	樊祖平		总平面及竖向设计图1:500			日期	2021.01
项目负责	方鸣		专业负责	李进						

项目号 20201335

版本号

岩土	勘察所
给排水	暖通
	道桥
	园林
规划	建筑
	结构
	电气
会签	

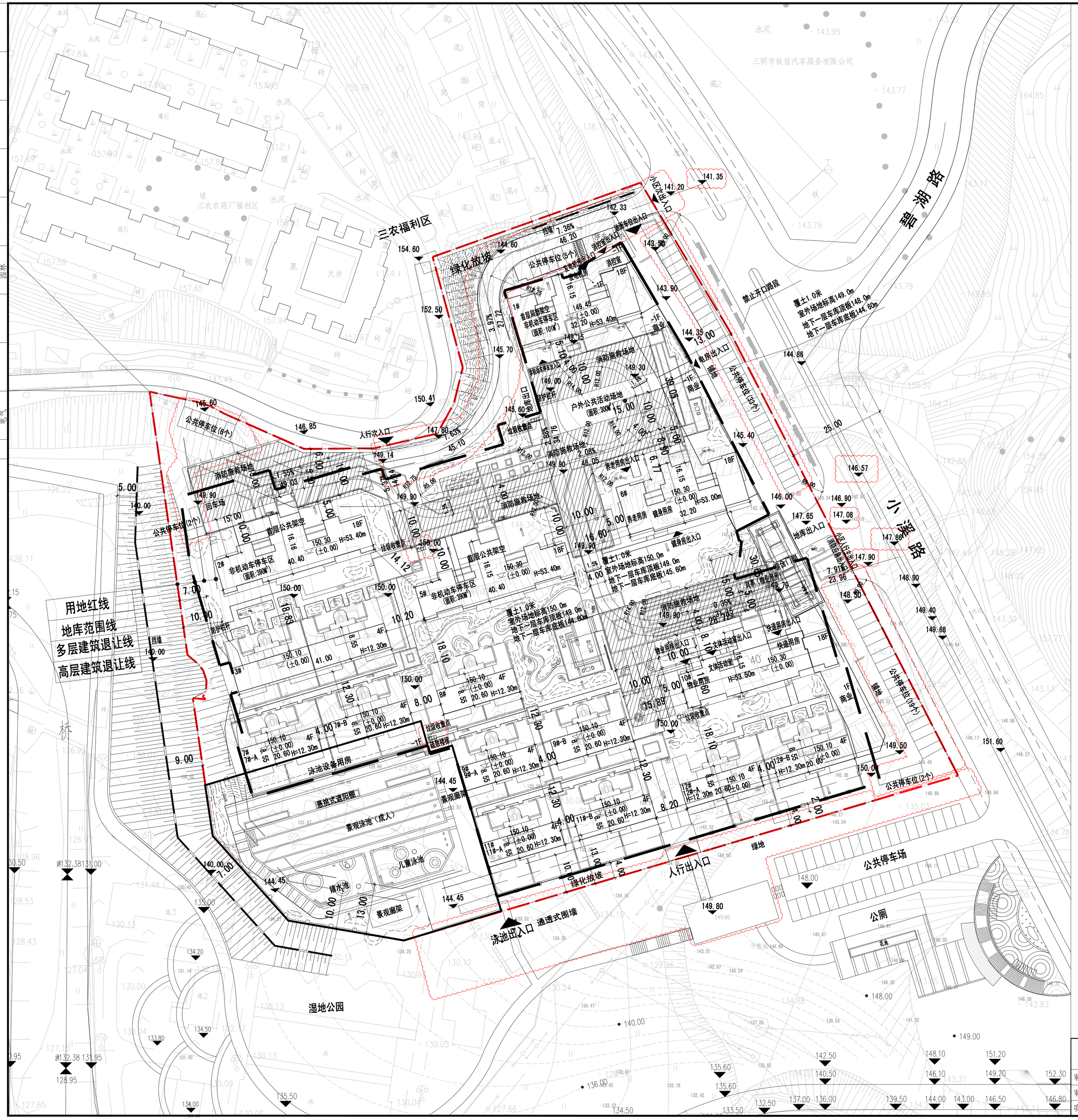

修改内容:

1、根据市政公园湿地公园建成现状，小区南侧人行出入口及泳池出入口做相应调整，具体详图中 部分；

2、根据小溪路建成现状，小区主次入口标高及北侧消防车道走向、坡度微调，具体详图中 部分；；

3、室外停车位位置调整，地面停车位数量少3个，具体详图中 部分；

3、根据环卫主管部门垃圾分类要求，取消2个垃圾收集点，具体详图中 部分；

4、2#楼东北侧新增1个小区人行出入口，具体详图中 部分；

4、根据图审后图纸，10#楼东侧靠小溪路消防施救场地取消，具体详图中 部分；

备注：应项目部反馈及现场施工实际情况调整，室外景观以景观施工图为准。

说 明

1.本图坐标系采用2000坐标系。

2.本图高程系设计采用黄海高程系。

3.本图尺寸标注以均以"米"(m)为单位。

4.建筑定位均以建筑轴线为准。

5.建筑室内标高均指建筑±0.00标高,室内外高差与建筑图不符处以增减室外踏步解决。

6.车行道转弯半径除注明者外均为6.0米,入户半径均为1.0米。

7.所有机动车位除注明外，垂直停车位尺寸均为5.3m*2.4m，平行停车位尺寸均为2.8m*6m,其中地面合计70个充电车位其中4个车位为快速充电车位。

8.消防登高场地、路边停车位从路牙石与路面平齐，具体做法详园林专业图纸。

9.所有园林做法详园林专业图纸。

10.所有消防作业场地宽度均为10米，长度为建筑一个长边长度所有消防作业场地均为硬质铺装；所有消防作业场地及其下面的建筑结构、管道和暗沟等，均能承受重型消防车的压力。

11.所有道路做法详道路专业图纸。.

12.所有挡土墙及绿化护坡做法详结构专业图纸。.

图 例

34 / 28F 规划建筑层数 / 规划建筑塔号	电缆直埋 / 道路中心线 / 道路侧石线
用地红线	公共绿地
地库范围线	29.50 室外设计标高
建筑控制线	29.90 ▽(±0.00) 室内地坪标高
消防登高场地	坐标
架空层	非机动车停车区域
围墙	

广东博意建筑设计院有限公司				证书编号	[粤]城规编第(142057)号	审查批准号	2017-土建-
				建设单位	三明市元景房地产开发有限公司		
				项目名称	碧桂园·岚溪源著		
审 定	李进		校 对	刘潇林	总平面及竖向设计图1:500		
审 核	陈敏俭		设 计	樊祖平			
项目负责	方鸣		专业负责	李进			

工 程 号	01Z001
阶 段	施工
专 业	规划
图 号	GH01-1
日 期	2023.09

项目号 202013335

版本号

二维码标示：

广东博意建筑设计院有限公司

证书编号	A144015847	审查批准号					
建设单位	三明市元景房地产开发有限公司						
审 定	黎晓君	校 对	黄志良	项目名称	碧桂园·岚溪源著1#楼(闽G-YJ105&95(T4-18Z)-Z3)		
审 核	黄志敏	设 计	豪堪腾	设计修改通知书			
项目负责	方鸣	专业负责	方鸣				
项目号	20201335	版本号	V1	阶 段	施工图	专 业	建筑
工 程 号	01D001	总页数	共1 页	图 号	TJ1	日 期	2023.09

更改原因及图纸修改说明：

修改原因及内容：

1、在⑤交Ⓓ~Ⓔ轴处增设楼板，女儿墙调整，具体修改详“屋顶层局部平面图（一）”。

2、在⑪交Ⓓ~Ⓔ轴处增设楼板，女儿墙调整，具体修改详“屋顶层局部平面图（二）”。

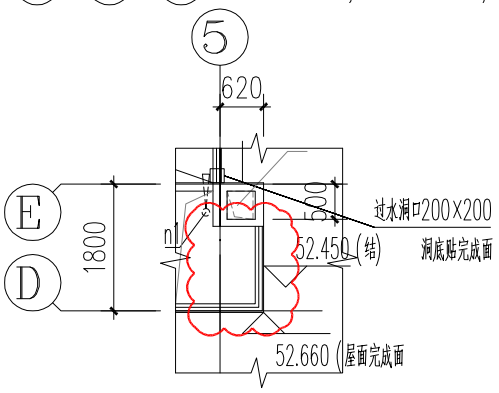

屋顶层局部平面图（一） 1:100

（修改前）

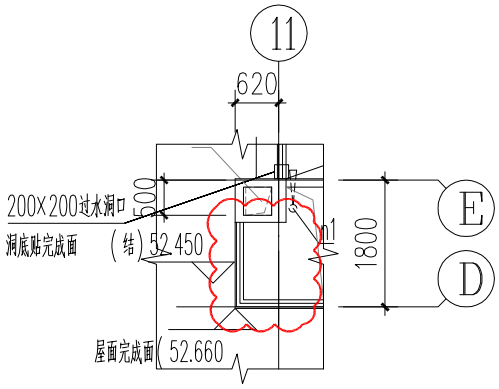

屋顶层局部平面图（二） 1:100

（修改前）

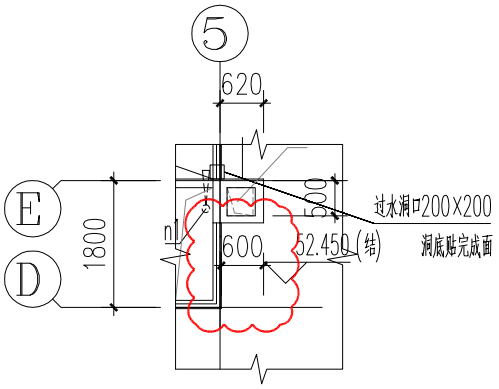

屋顶层局部平面图（一） 1:100

（修改后）

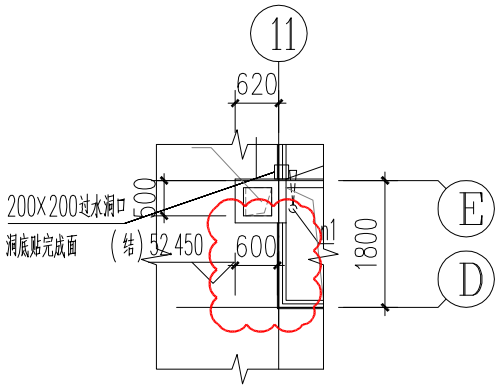

屋顶层局部平面图（二） 1:100

（修改后）

给排水	暖通	道桥	规划
方案	建筑	结构	电气

设计联系电话 0757-29917645

联系电话：0757-

二维码标示：

广东博意建筑设计院有限公司

证书编号	A144015847	审查批准号					
建设单位	三明市元景房地产开发有限公司						
项目名称	碧桂园·岚溪源著2#楼(闽G-YJ105&95(T4-18Z)-Z3)						
审定	黎晓君	校对	黄志良	设计修改通知书			
审核	黄志敏	设计	豪堪腾				
项目负责	方鸣	专业负责	方鸣				
项目号	20201335	版本号	V1	阶段	施工图	专业	建筑
工程号	01D002	总页数	共2页	图号	TJX1	日期	2023.09

更改原因及图纸修改说明：

修改原因及内容：

1、在③交Ⓖ~Ⓙ轴处增设排烟井，具体修改详"一层局部平面图（一）"。

2、在⑮~⑯交Ⓖ~Ⓙ轴处增设加压风井，具体修改详"一层局部平面图（二）"。

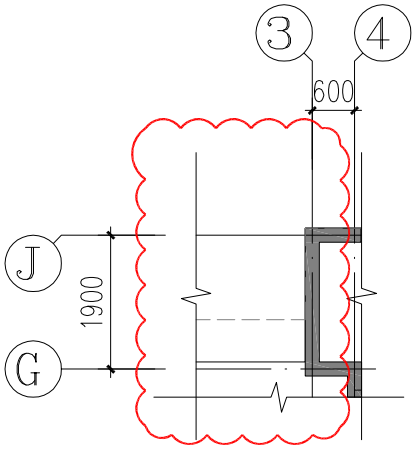

一层局部平面图（一） 1:100

（修改前）

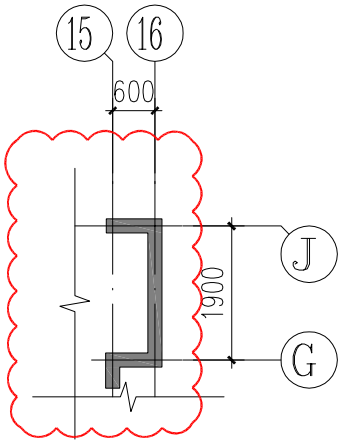

一层局部平面图（二） 1:100

（修改前）

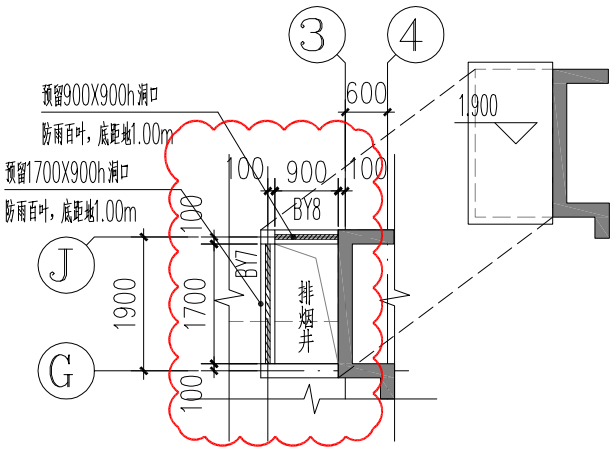

一层局部平面图（一） 1:100

（修改后）

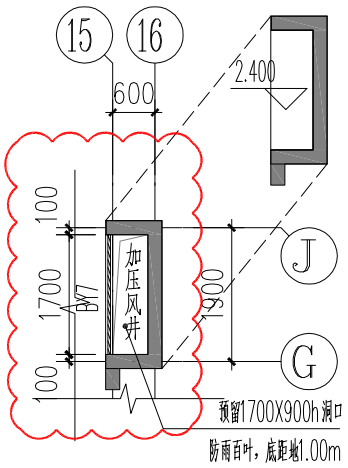

一层局部平面图（二） 1:100

（修改后）

给排水	暖通	道桥	规划
方案	建筑	结构	电气

设计联系电话 0757-29917645

联系电话：0757-

二维码标示：

广东博意建筑设计院有限公司

证书编号	A144015847	审查批准号					
建设单位	三明市元景房地产开发有限公司						
项目名称	碧桂园·岚溪源著2#楼(闽G-YJ105&95(T4-18Z)-Z3)						
审 定	黎晓君	校 对	黄志良	设计修改通知书			
审 核	黄志敏	设 计	豪堪腾				
项目负责	方鸣	专业负责	方鸣				
项目号	20201335	版本号	V1	阶 段	施工图	专 业	建筑
工 程 号	01D002	总页数	共2页	图 号	TJX2	日 期	2023.09

更改原因及图纸修改说明：

修改原因及内容：

1、在⑥交Ⓔ~Ⓕ轴处增设楼板，女儿墙调整，具体修改详"屋顶层局部平面图（一）"。

2、在⑫~⑬交Ⓓ~Ⓔ轴处增设楼板，女儿墙调整，具体修改详"屋顶层局部平面图（二）"。

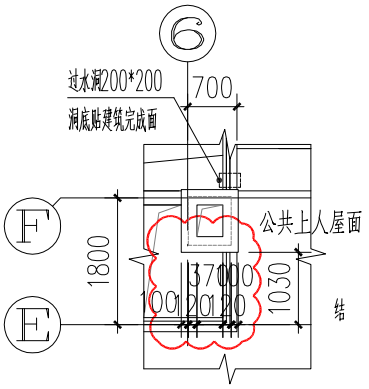

屋顶层局部平面图（一） 1:100

（修改前）

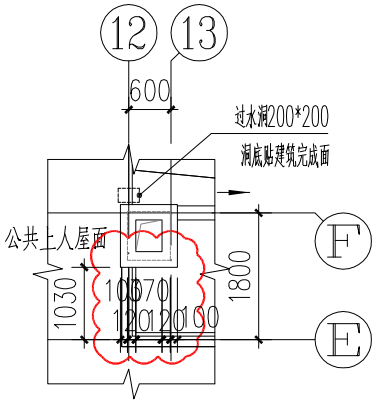

屋顶层局部平面图（二） 1:100

（修改前）

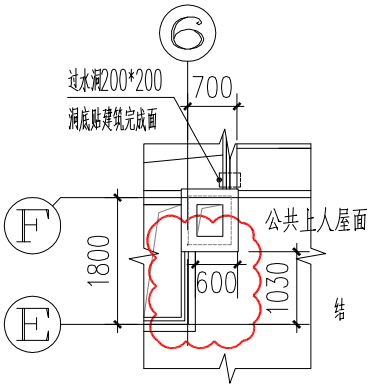

屋顶层局部平面图（一） 1:100

（修改后）

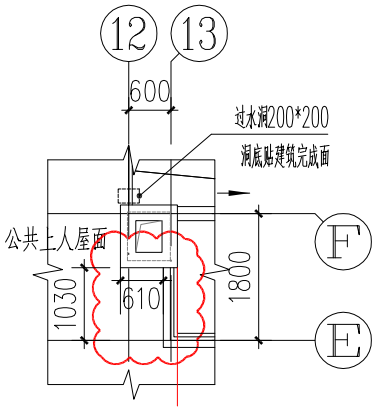

屋顶层局部平面图（二） 1:100

（修改后）

给排水	暖通	道桥	规划
方案	建筑	结构	电气

设计联系电话 0757-29917645

联系电话：0757-

二维码标示：	广东博意建筑设计院有限公司						证书编号	A144015847	审查批准号	
							建设单位	三明市元景房地产开发有限公司		
	审 定	黎晓君		校 对	黄志良		项目名称	碧桂园·岚溪源著3#楼(闽G-D135(T2-4Z)-Z3)		
	审 核	黄志敏		设 计	袁剑平		设计修改通知书			
	项目负责	方鸣		专业负责	方鸣					
	项目号	20201335	版本号	V1	阶 段	施工图	专 业	建筑		
	工 程 号	01D004	总页数	共2页	图 号	TJX1	日 期	2023.09		

更改原因及图纸修改说明：

修改原因及内容：

1、在Ⓒ~⑴ⓒ交②~⑥轴和⑧~⑫处增设楼板，女儿墙调整，具体修改详附图1“二层局部平面图”。

给排水	暖通	道桥	规划
方案	建筑	结构	电气

设计联系电话 0757-29917645

联系电话：0757-

版图版本：2015年11月5日发布

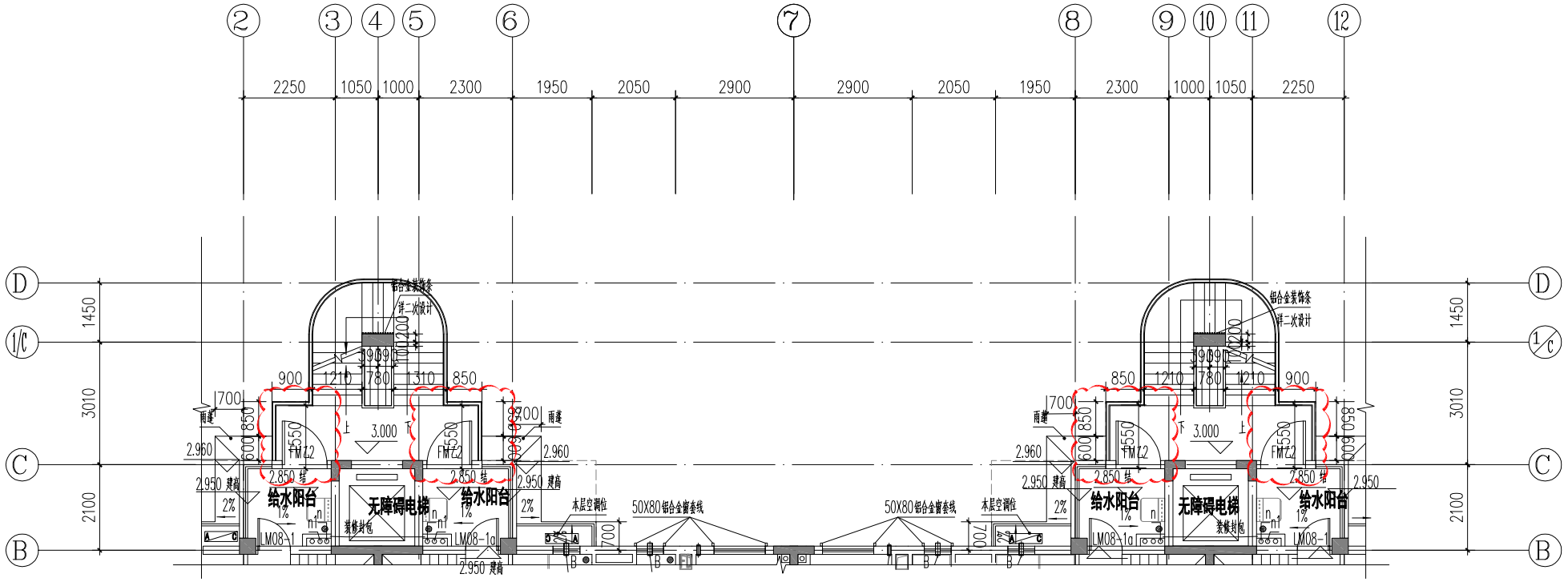

二层局部平面图 1:100

（修改前）

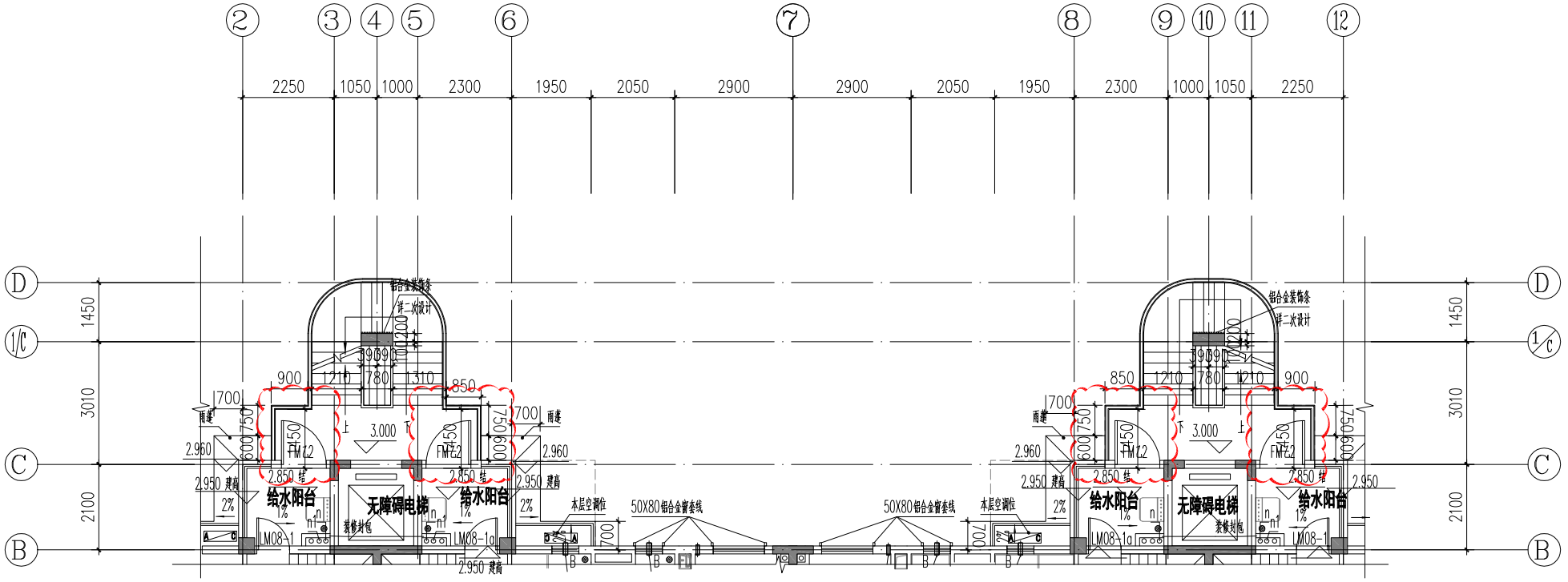

二层局部平面图 1:100

（修改后）

广东博意建筑设计院有限公司						证书编号	A144015847	审查批准号		工程号	01D004	项目号
						建设单位	三明市元景房地产开发有限公司			阶段	施工图	202201335
审定	黎晓君		校对	黄志良		项目名称	碧桂园·岚溪源著3#楼(闽G-D135(T2-4Z)-Z3)			专业	建筑	版本号
审核	黄志敏		设计	袁剑平		比例	附图1			图号	TJX2	
项目负责	方鸣		专业负责	方鸣		1:100				日期	2023.09	

二维码标示：

广东博意建筑设计院有限公司

证书编号	A144015847	审查批准号					
建设单位	三明市元景房地产开发有限公司						
审 定	黎晓君	校 对	黄志良	项目名称	碧桂园·岚溪源著5#楼(闽G-YJ120&95(T4-17Z)-Z3)		
审 核	黄志敏	设 计	豪堪腾	设计修改通知书			
项目负责	方鸣	专业负责	方鸣				
项目号	20201335	版本号	V1	阶 段	施工图	专 业	建筑
工 程 号	01D015	总页数	共2页	图 号	TJX1	日 期	2023.09

更改原因及图纸修改说明：

修改原因及内容：

1、在③～⑤交Ⓖ～Ⓙ轴处增设排烟井、合用排烟井，具体修改详附图1“首层局部平面图”。

2、在⑦交Ⓑ～Ⓒ轴处增设加压风井，具体修改详附图1“首层局部平面图”。

3、在⑭～⑯交Ⓙ～Ⓛ轴处增设排烟井，具体修改详附图1“首层局部平面图”。

4、在⑥交Ⓔ～Ⓕ轴处增设楼板，女儿墙调整，具体修改详“屋顶层局部平面图（一）”。

5、在⑫～⑬交Ⓓ～Ⓔ轴处增设楼板，女儿墙调整，具体修改详“屋顶层局部平面图（二）”。

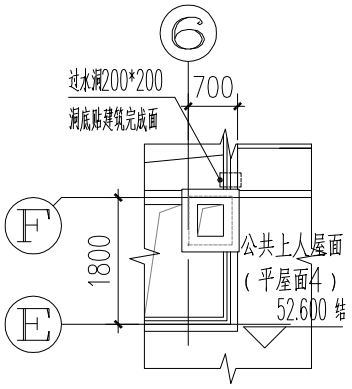

屋顶层局部平面图（一） 1:100

（修改前）

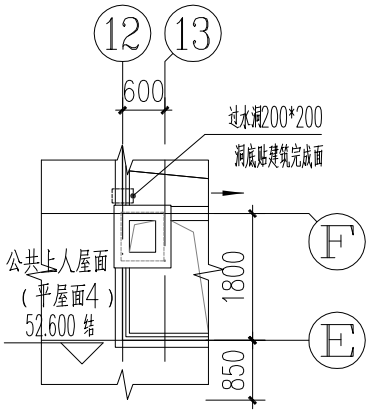

屋顶层局部平面图（二） 1:100

（修改前）

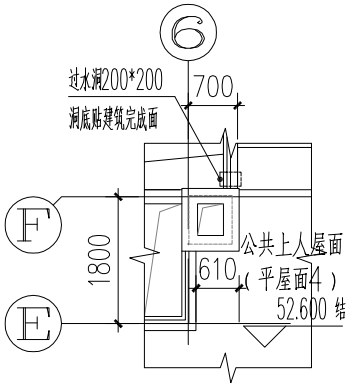

屋顶层局部平面图（一） 1:100

（修改后）

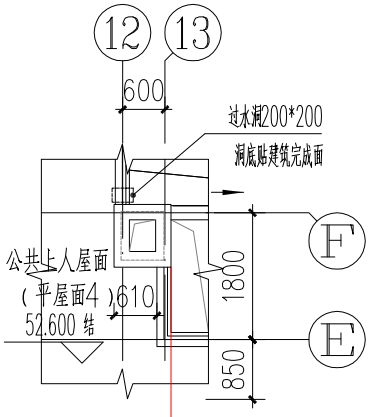

屋顶层局部平面图（二） 1:100

（修改后）

给排水	暖通	道桥	规划
方案	建筑	结构	电气

设计联系电话 0757-29917645

联系电话：0757-

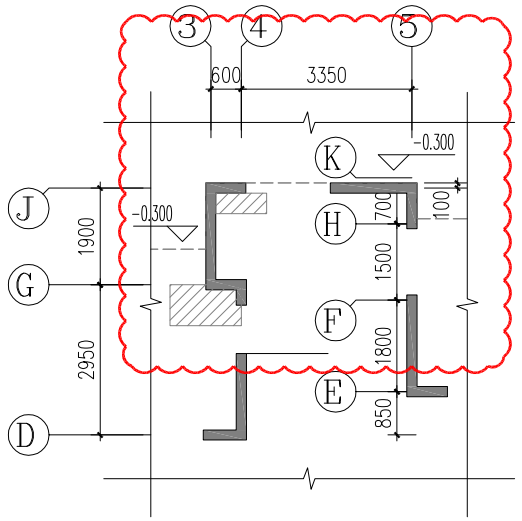

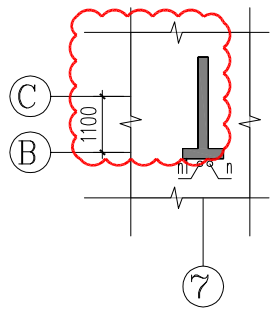

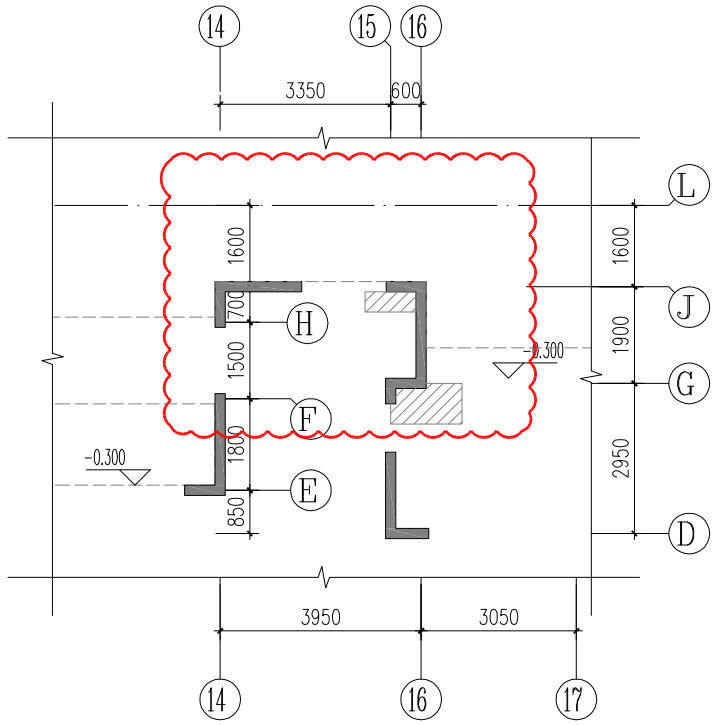

首层局部平面图 1:100

（修改前）

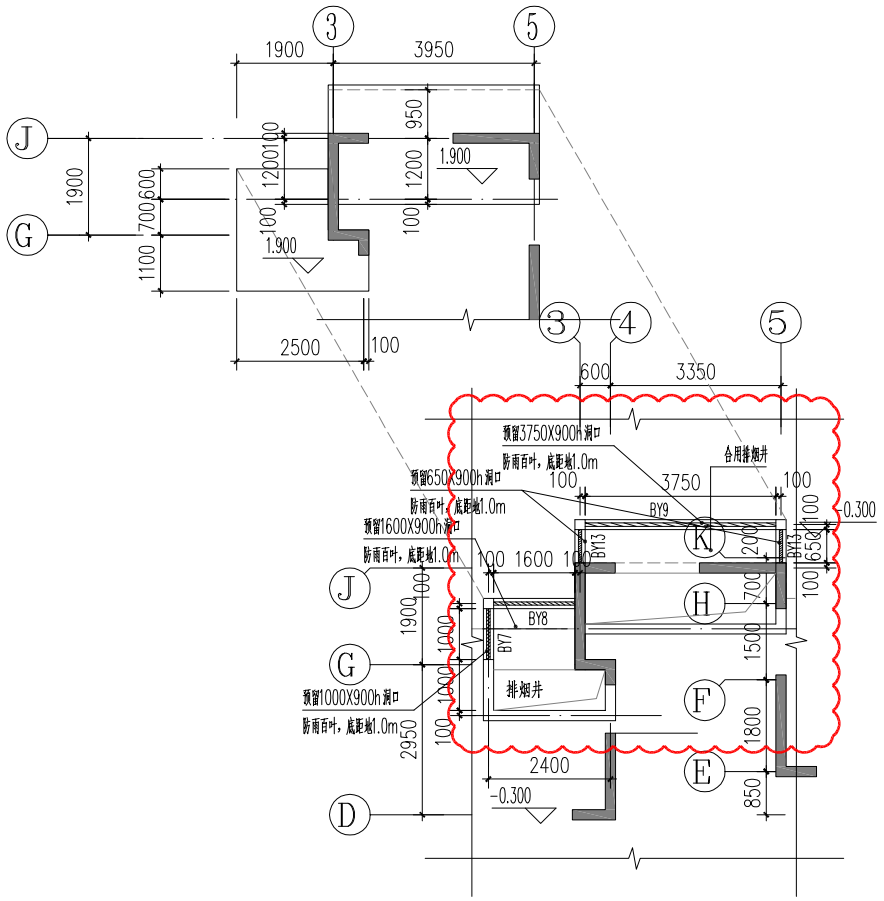

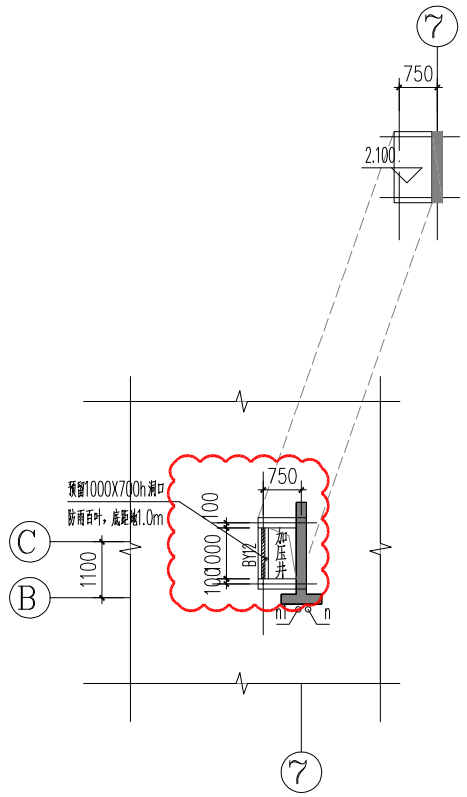

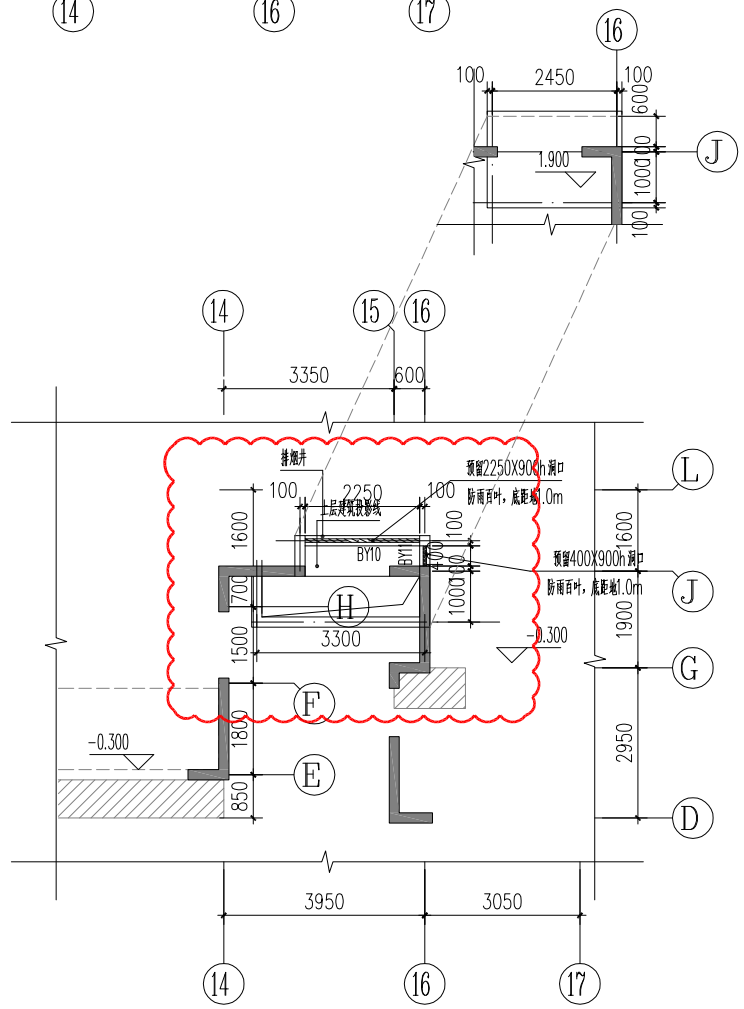

首层局部平面图 1:100

（修改后）

广东博意建筑设计院有限公司						证书编号	A144015847	审查批准号		工程号	01D015	项目号
						建设单位	三明市元景房地产开发有限公司			阶段	施工图	20201335
审定	黎晓君		校对	黄志良		项目名称	碧桂园·岚溪源著5#楼(闽G-YJ12O&95(T4-17Z)-Z3)			专业	建筑	版本号
审核	黄志敏		设计	豪塔腾		比例	附图1			图号	TJX2	
项目负责	方鸣		专业负责	方鸣		1:100				日期	2023.09	

二维码标示：

广东博意建筑设计院有限公司

证书编号	A144015847	审查批准号					
建设单位	三明市元景房地产开发有限公司						
审 定	黎晓君	校 对	黄志良	项目名称	碧桂园·岚溪源著6#楼(闽G-YJ105&95(T4-18Z)-Z3)		
审 核	黄志敏	设 计	豪堪腾	设计修改通知书			
项目负责	方鸣	专业负责	方鸣				
项目号	20201335	版本号	V1	阶 段	施工图	专 业	建筑
工 程 号	01D008	总页数	共1 页	图 号	TJ1	日 期	2023.09

更改原因及图纸修改说明：

修改原因及内容：

1、在⑤交Ⓓ~Ⓔ轴处增设楼板，女儿墙调整，具体修改详“屋顶层局部平面图（一）”。

2、在⑪交Ⓓ~Ⓔ轴处增设楼板，女儿墙调整，具体修改详“屋顶层局部平面图（二）”。

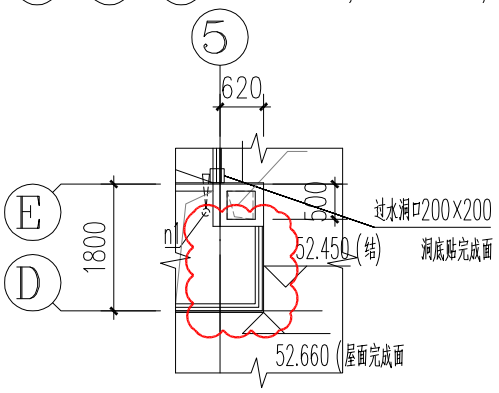

屋顶层局部平面图（一） 1:100

（修改前）

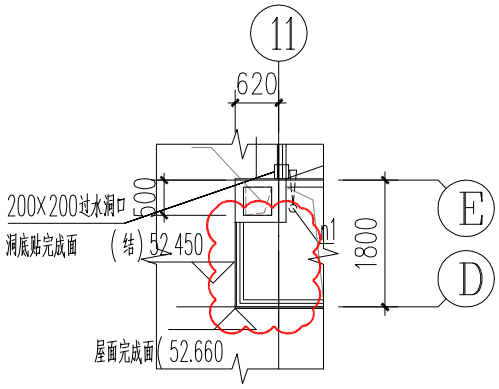

屋顶层局部平面图（二） 1:100

（修改前）

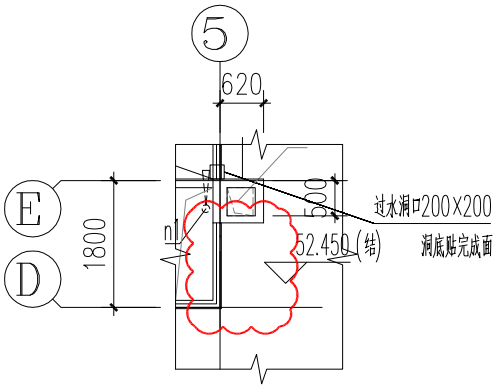

屋顶层局部平面图（一） 1:100

（修改后）

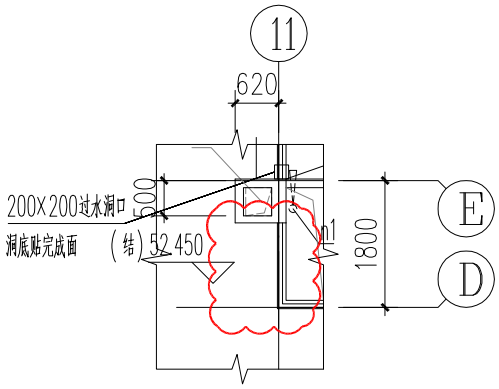

屋顶层局部平面图（二） 1:100

（修改后）

给排水 暖通 道桥 规划

方案 建筑 结构 电气

设计联系电话 0757-29917645

联系电话：0757-

二维码标示：

广东博意建筑设计院有限公司

证书编号				审查批准号			
建设单位	三明市元景房地产开发有限公司						
审 定	黎晓君	校 对	黄志良	项目名称	碧桂园·岚溪源著7#-A、9#-A、11#-A、12#-A楼		
审 核	黄志敏	设 计	袁剑平	设计修改通知书			
项目负责	方鸣	专业负责	方鸣				
项目号	20201335	版本号	V1	阶 段	施工图	专 业	建筑
工 程 号	01D010	总页数	共1页	图 号	TJ1	日 期	2023.09

更改原因及图纸修改说明：

根据现场实际测量发现，部分位置存在施工的误差、根据现场实际情况所做的 过程变更等原因需对原住宅、商业、地下室局部做设计调整以满足要求。

1、碧桂园·岚溪源著7#-A、9#-A、11#-A、12#-A楼二层2~3交C~1/C轴，5~6交C~1/C轴矮墙向C轴移动0.10m，详见附图。

2、碧桂园·岚溪源著7#-A楼1轴交A-B轴新增一个窗户，详见附图一。

以下空白。

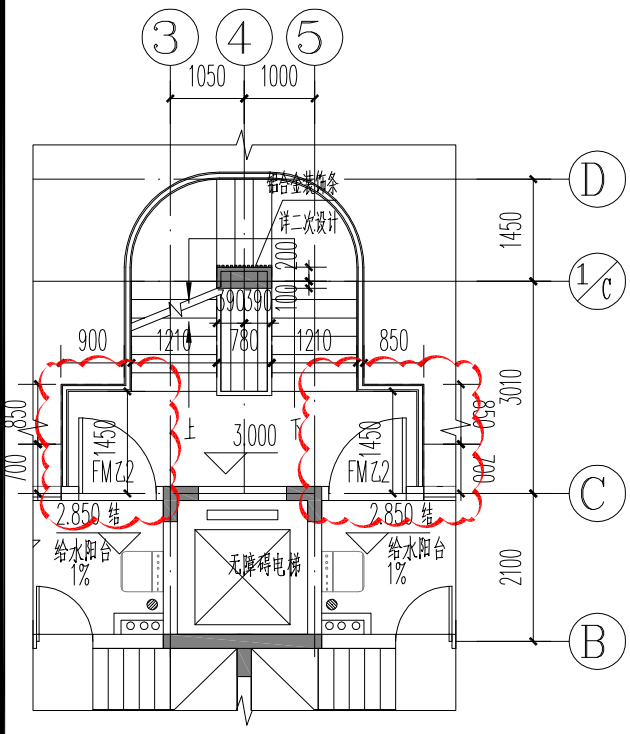

二层局部平面图 1:100

(修改前)

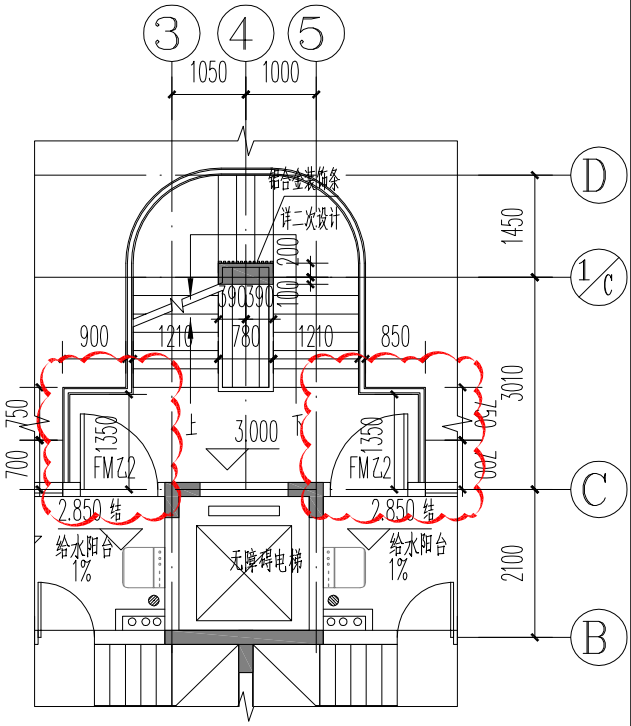

二层局部平面图 1:100

(修改后)

给排水	暖通	道桥	规划
方案	建筑	结构	电气

设计联系电话 0757-29917645

联系电话：0757-

版图版本：2015年11月5日发布

二维码标示：

广东博意建筑设计院有限公司

证书编号				审查批准号			
建设单位	三明市元景房地产开发有限公司						
审 定	黎晓君	校 对	黄志良	项目名称	碧桂园·岚溪源著7#-B、9#-B、11#-B、12#-B楼		
审 核	黄志敏	设 计	袁剑平	设计修改通知书			
项目负责	方鸣	专业负责	方鸣				
项目号	20201335	版本号	V1	阶 段	施工图	专 业	建筑
工 程 号	01D010	总页数	共1页	图 号	TJ1	日 期	2023.09

更改原因及图纸修改说明：

根据现场实际测量发现，部分位置存在施工的误差、根据现场实际情况所做的 过程变更等原因需对原住宅、商业、地下室局部做设计调整以满足要求。

1、碧桂园·岚溪源著7#-B、9#-B、11#-B、12#-B楼二层2~3交C~1/C轴，5~6交C~1/C轴矮墙向C轴移动0.10m，详见附图。

以下空白。

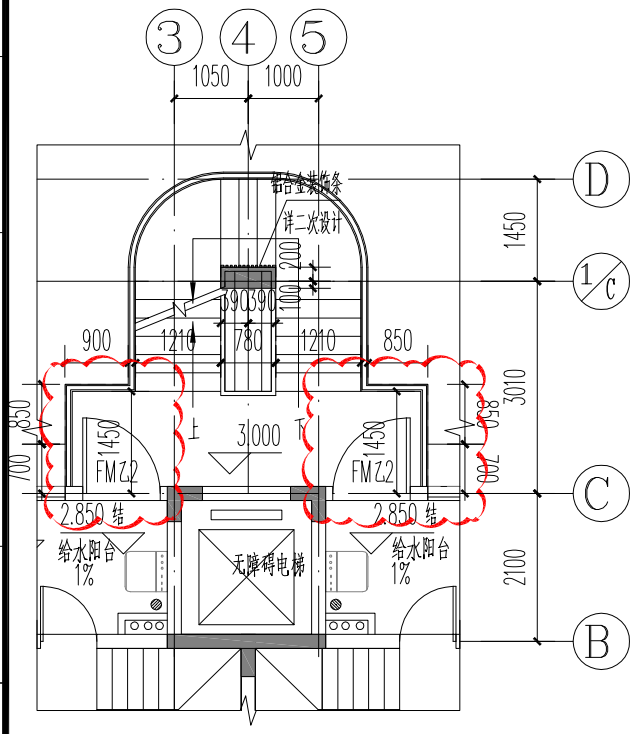

二层局部平面图 1:100

(修改前)

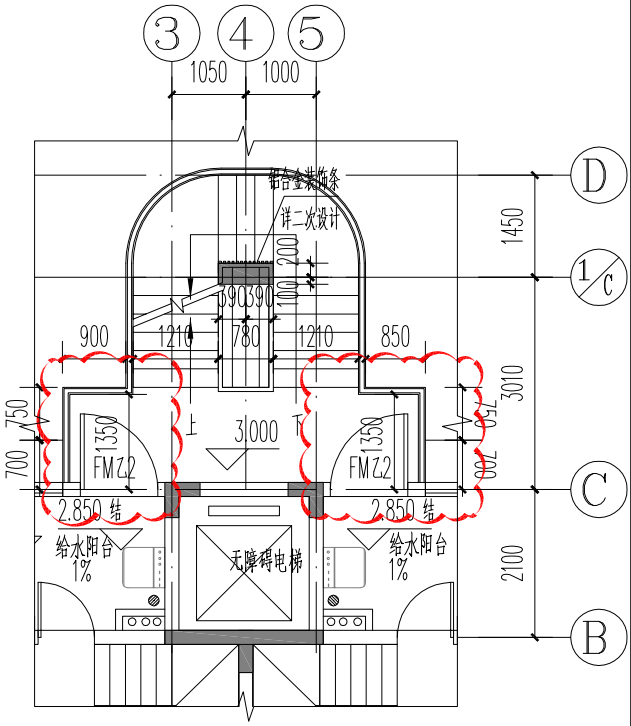

二层局部平面图 1:100

(修改后)

给排水 暖通 道桥 规划

方案 建筑 结构 电气

设计 联系电话 0757-29917645

联系电话：0757-

二维码标示：

广东博意建筑设计院有限公司

证书编号					审查批准号		
建设单位	三明市元景房地产开发有限公司						
审 定	黎晓君	校 对	黄志良	项目名称	碧桂园·岚溪源著7#-A、11#-B、12#-A、12#-B楼		
审 核	黄志敏	设 计	袁剑平	设计修改通知书			
项目负责	方鸣	专业负责	方鸣				
项目号	20201335	版本号	V1	阶 段	施工图	专 业	建筑
工 程 号	01D010	总页数	共1页	图 号	TJ1	日 期	2023.09

更改原因及图纸修改说明：

根据现场实际测量发现，部分位置存在施工的误差、根据现场实际情况所做的 过程变更等原因需对原住宅、商业、地下室局部做设计调整以满足要求。

1、碧桂园·岚溪源著7#－A楼1轴交A－B轴新增一个窗户，详见附图。

2、碧桂园·岚溪源著11#－B楼C~1/C轴交3~5轴墙体向A轴移动0.06m，详见附图一。

3、碧桂园·岚溪源著12#－A、12#－B楼C~1/C轴交轴墙体向A轴移动0.06m，详见附图一。

4、碧桂园·岚溪源著12#－A楼1交A轴卫生间内部墙体及开门位置调整，详见附图二。

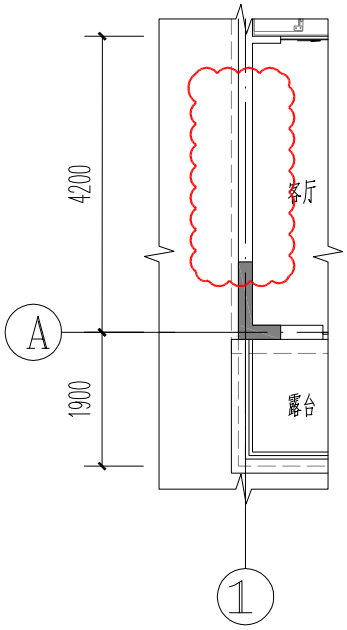

三层局部平面图 1:100

（修改前）

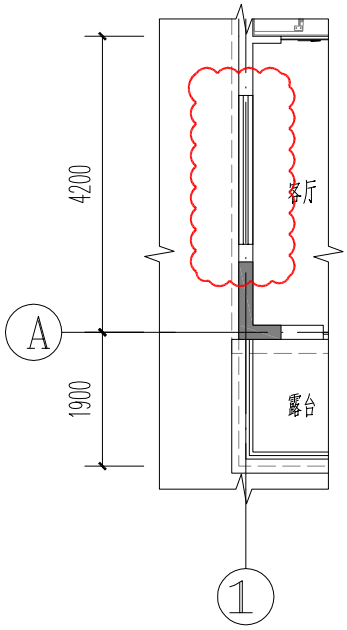

三层局部平面图 1:100

（修改后）

给排水 暖通 道桥 规划

方案 建筑 结构 电气

设计联系电话 0757-29917645

联系电话：0757-

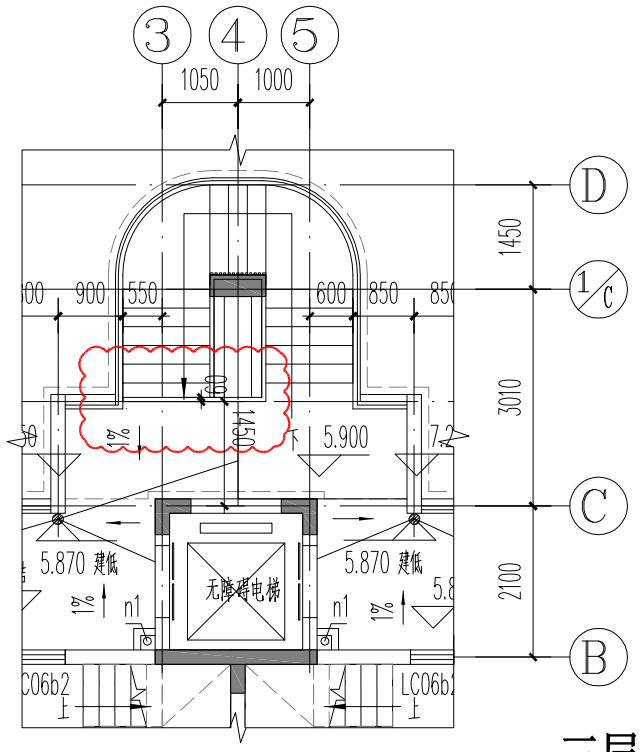

三层局部平面图 1:100

（修改前）

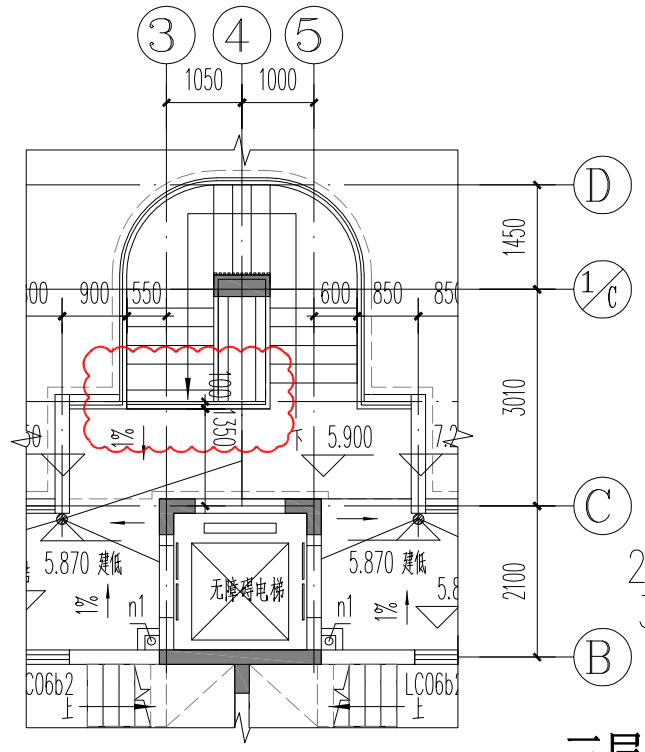

2、碧桂园·岚溪源著11#-B楼C~1/C轴交3~5轴墙体加厚b并向A轴移动0.06m，详见附图。

三层局部平面图 1:100

（修改后）

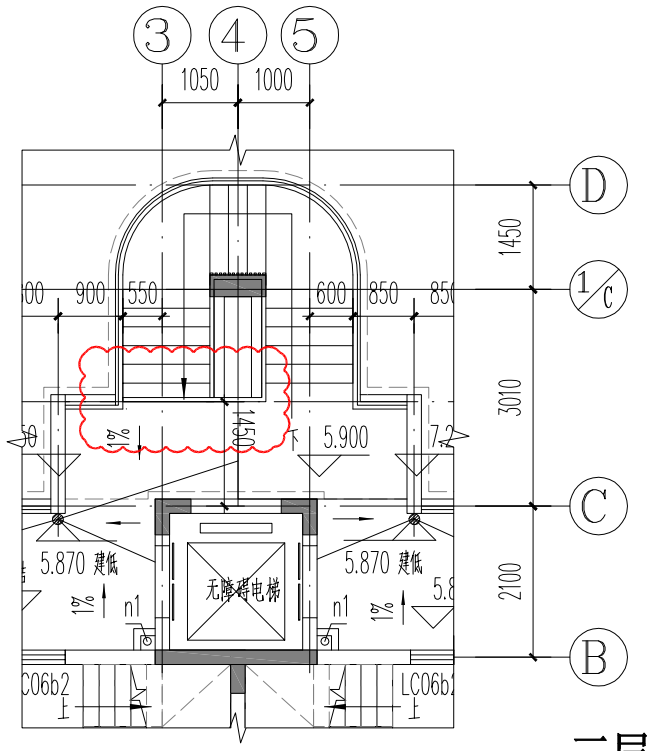

三层局部平面图 1:100

（修改前）

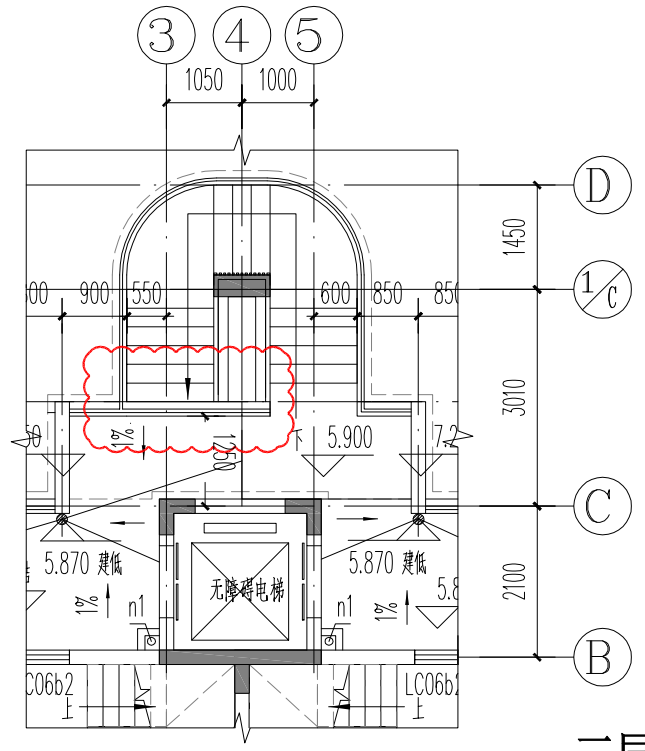

3、碧桂园·岚溪源著12#-A、12#-B楼C~1/C轴交轴墙体向A轴移动0.06m。

三层局部平面图 1:100

（修改后）

广东博意建筑设计院有限公司						证书编号	A244015844	审查批准号		工 程 号	01D010
						建设单位	三明市元景房地产开发有限公司			阶 段	施工图
审 定	黎晓君		校 对	黄志良		项目名称	碧桂园·岚溪源著7#-A、11#-B、12#-A、12#-B楼			专 业	建筑
审 核	黄志敏		设 计	袁剑平		比例	附图一			图 号	TJ1-1
项目负责	方鸣		专业负责	方鸣		1:100				日 期	2023.09

项目号
20201335
版本号
V1

给排水	方案	设计	0757-29917645
暖通	建筑	联系电话	
道桥	结构		
规划	电气		

二维码标示：

广东博意建筑设计院有限公司

证书编号					审查批准号		
建设单位	三明市元景房地产开发有限公司						
审 定	黎晓君	校 对	黄志良	项目名称	碧桂园·岚溪源著7#-A、11#-B、12#-A、12#-B楼		
审 核	黄志敏	设 计	袁剑平	附图二			
项目负责	方鸣	专业负责	方鸣				
项目号	20201335	版本号	V1	阶 段	施工图	专 业	建筑
工 程 号	01D010	总页数	共1 页	图 号	TJ1	日 期	2023.09

更改原因及图纸修改说明：

4、碧桂园·岚溪源著12#－A楼1交A轴卫生间内部墙体及开门位置调整，详见附图二。

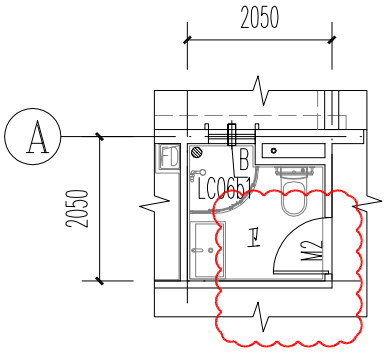

三层局部平面图 1:100

（修改前）

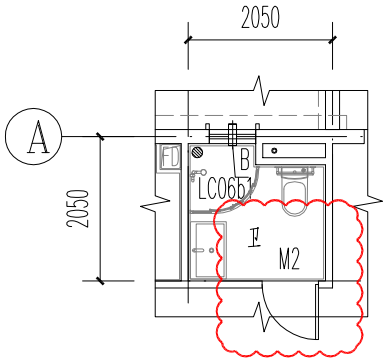

三层局部平面图 1:100

（修改后）

给排水 暖通 道桥 规划

方案 建筑 结构 电气

设计联系电话 0757-29917645

联系电话：0757－

二维码标示：

广东博意建筑设计院有限公司

证书编号					审查批准号		
建设单位	三明市元景房地产开发有限公司						
审 定	黎晓君	校 对	黄志良	项目名称	碧桂园·岚溪源著8#楼(阁G-D135(T2-4Z)-Z3)		
审 核	黄志敏	设 计	袁剑平	设计修改通知书			
项目负责	方鸣	专业负责	方鸣				
项目号	20201335	版本号	V1	阶 段	施工图	专 业	建筑
工 程 号	01D010	总页数	共1页	图 号	TJ1	日 期	2023.09

更改原因及图纸修改说明：

根据现场实际测量发现，部分位置存在施工的误差、根据现场实际情况所做的 过程变更等原因需对原住宅、商业、地下室局部做设计调整以满足要求。

1、2~3交C~1/C轴、5~6交C~1/C轴矮墙向C轴移动0.10m，详见附图一。

2、2~5交C~1/C轴走道围护调整，详见附图一。

以下空白。

给排水	暖通	道桥	规划
方案	建筑	结构	电气

设计联系电话 0757-29917645

联系电话：0757-

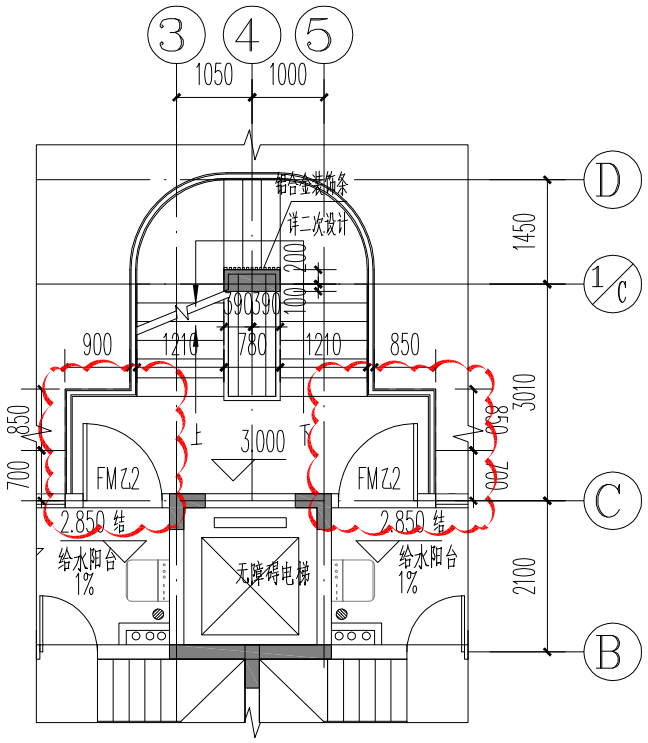

二层局部平面图 1:100

（修改前）

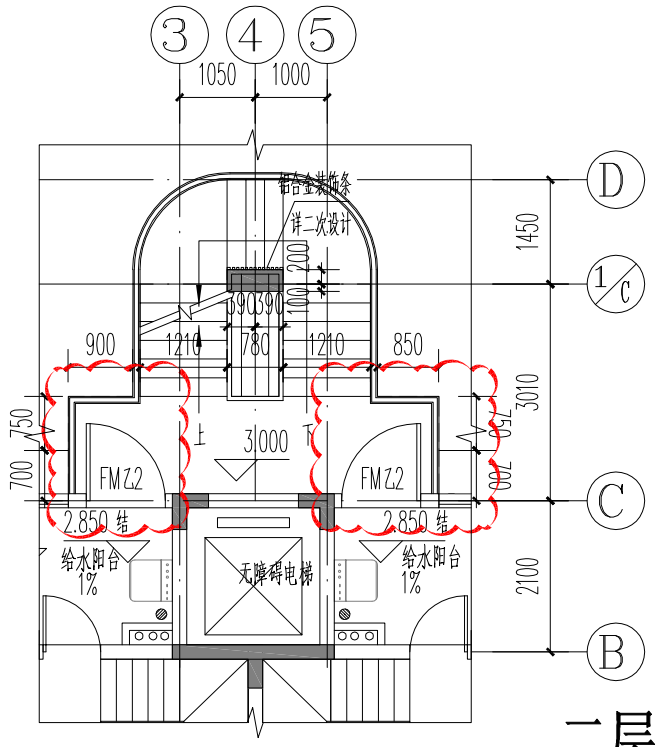

二层局部平面图 1:100

（修改后）

1、2~3交C~1/C轴、5~6交C~1/C轴矮墙向C轴移动0.10m，

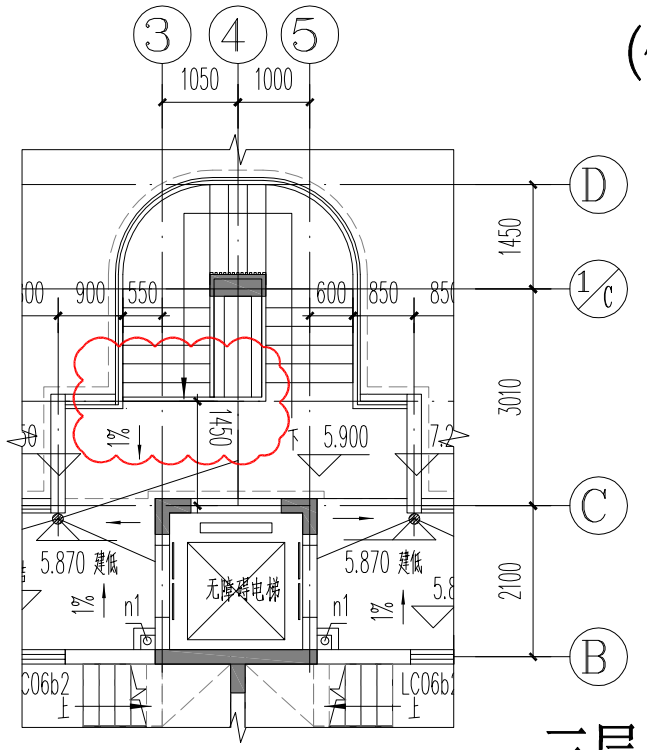

三层局部平面图 1:100

（修改前）

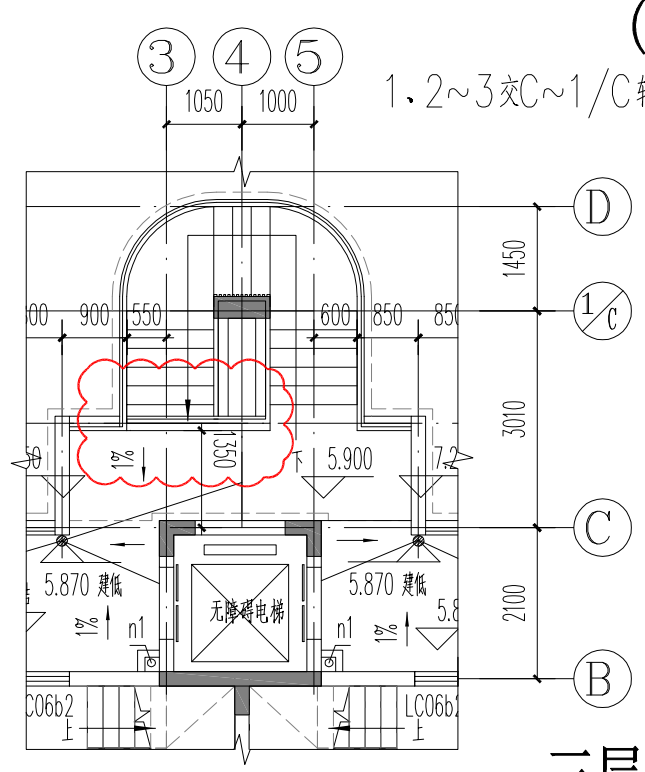

三层局部平面图 1:100

（修改后）

2、2~5交C~1/C轴走道围护调整

广东博意建筑设计院有限公司						证书编号	A244015844	审查批准号		工 程 号	01D010	项目号
						建设单位	三明市元景房地产开发有限公司			阶 段	施工图	20201335
审 定	黎晓君		校 对	黄志良		项目名称	碧桂园·岚溪源著8#楼(闽G-D135(T2-4Z)-Z3)			专 业	建筑	版本号
审 核	黄志敏		设 计	袁剑平		比例	附图一			图 号	TJ1-1	V1
项目负责	方鸣		专业负责	方鸣		1:100				日 期	2023.09	

给排水	方案	设计
暖通	建筑	联系电话
道桥	结构	0757-29917645
规划	电气	

二维码标示：

广东博意建筑设计院有限公司

证书编号					审查批准号		
建设单位	三明市元景房地产开发有限公司						
项目名称	碧桂园·岚溪源著10#楼(闽G-YJ120&95(T4-18Z)-Z3)						
审 定	黎晓君	校 对	黄志良				
审 核	黄志敏	设 计	豪勘腾				
项目负责	方鸣	专业负责	方鸣				
项目号	20201335	版本号	V1	阶 段	施工图	专 业	建筑
工 程 号	01D022	总页数	共1页	图 号	TJ1	日 期	2023.09

设计修改通知书

更改原因及图纸修改说明：

根据现场实际测量发现，部分位置存在施工的误差、根据现场实际情况所做的 过程变更等原因需对原住宅、商业、地下室局部做设计调整以满足要求。

1、屋面层平面图6交F轴与12轴交F轴处屋面增设楼板，女儿墙调整，详见附图一。
2、首层平面图12交N轴处取消墙体并增设缓坡，详见附图二。
3、首层平面图8交K轴处水井墙体调整，详见附图二。
4、首层平面图6～8交K轴处增设加压风井，详见附图二。
5、首层平面图1交B～G轴处增设排烟井，详见附图三。
6、首层平面图2－1～2－2交2－A轴处墙体调整，详见附图四。
7、首层平面图17～18交B轴处墙体厚度调整，详见附图五。
8、首层平面图1－G轴处墙体调整，详见附图五。
9、首层平面图B交5轴处墙体调整，详见附图五。
10、二层平面图8交K轴处雨棚大小调整，详见附图六。

以下空白。

给排水	暖通	道桥	规划
方案	建筑	结构	电气

设计联系电话 0757-29917645

联系电话：0757－

版图版本：2015年11月5日发布

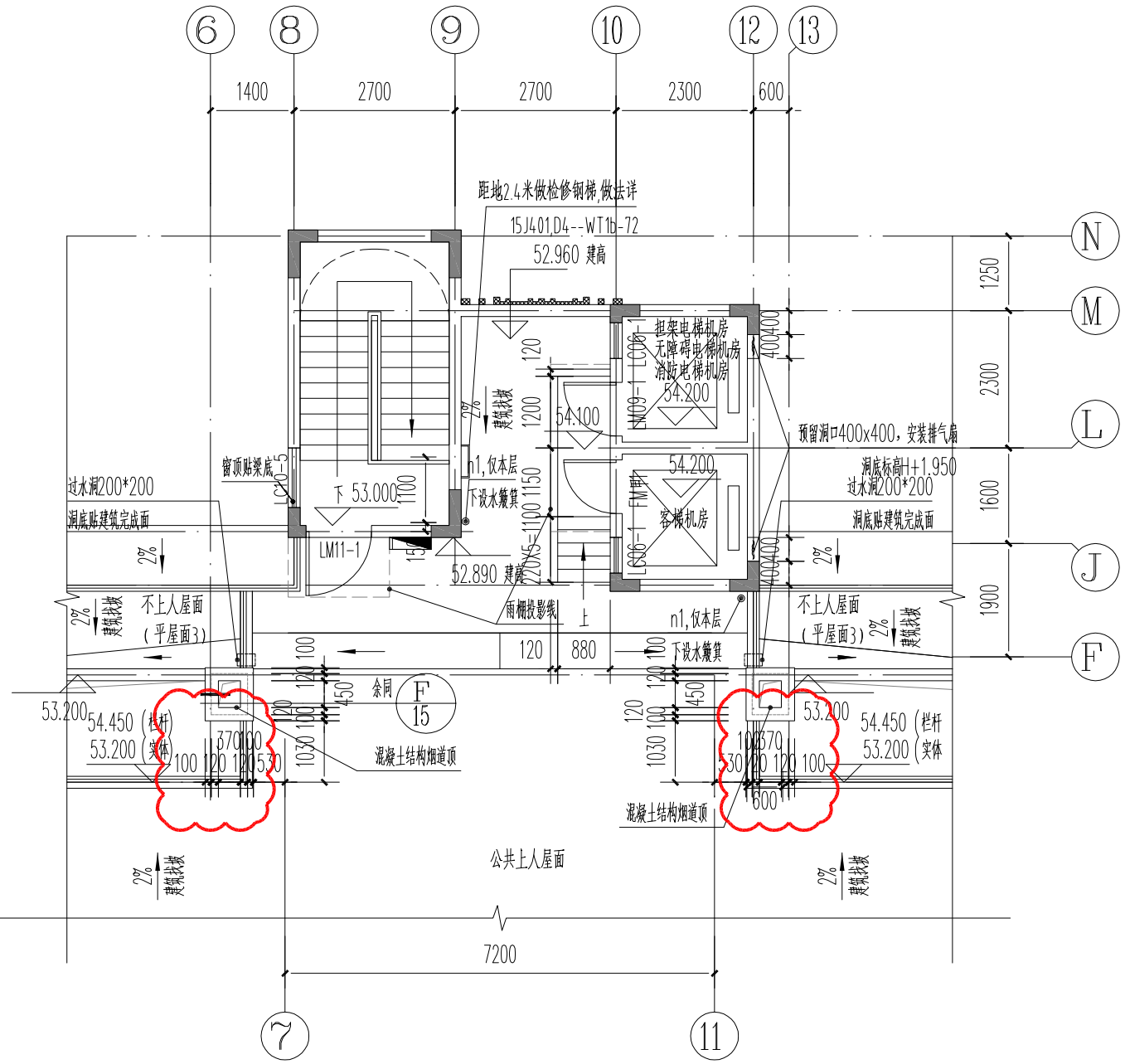

屋面层局部平面图 1:100

(修改前)

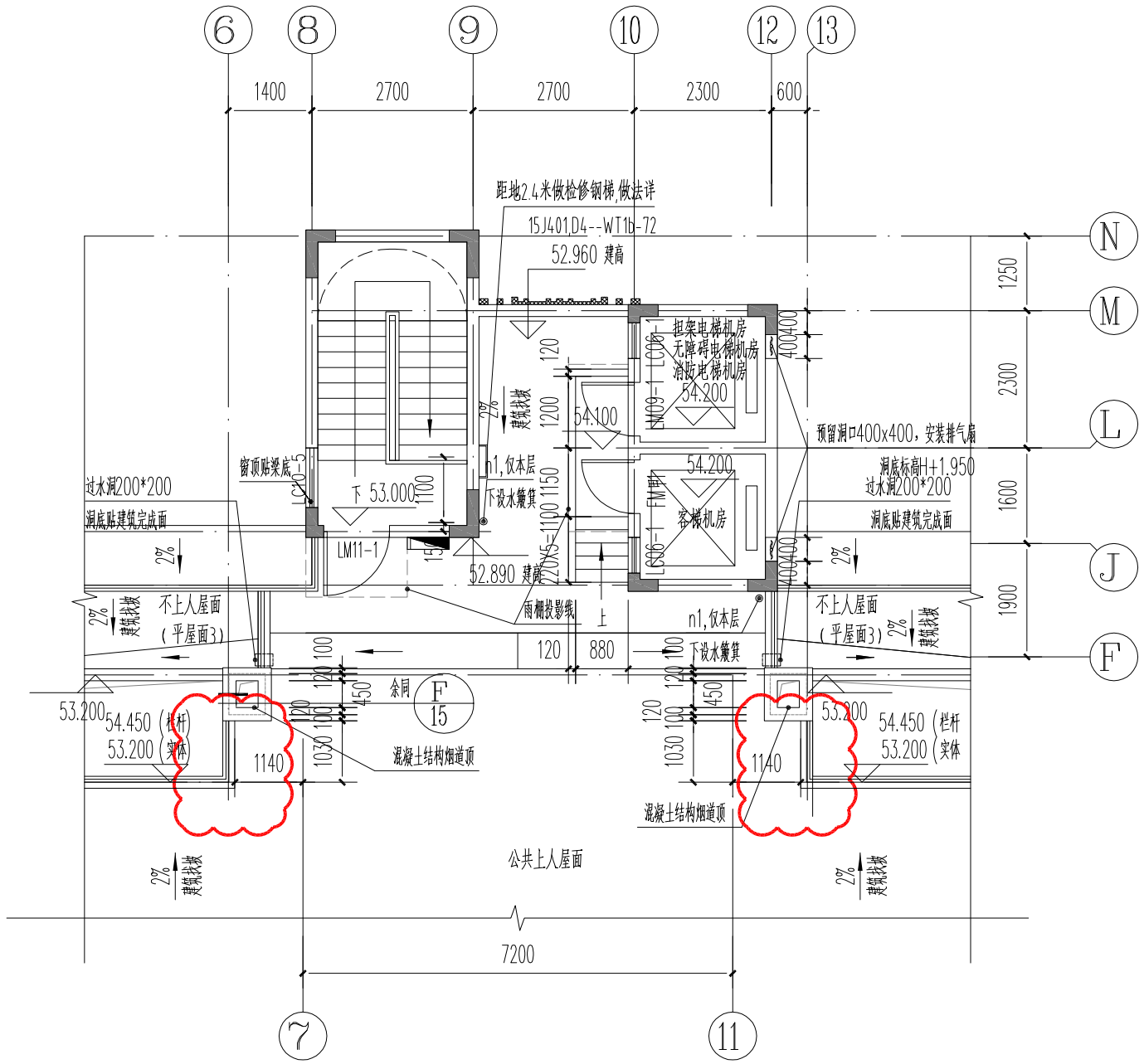

屋面层局部平面图 1:100

(修改后)

1、屋面层平面图6交F轴与12轴交F轴处屋面增设楼板，女儿墙调整。

广东博意建筑设计院有限公司						证书编号	A244015844	审查批准号		工程号	01D022	项目号
						建设单位	三明市元景房地产开发有限公司			阶段	施工图	20201335
审定	黎晓君		校对	黄志良		项目名称	碧桂园·岚溪源著10# 楼(闽G-YJ120&95(T4-18Z)-Z3)			专业	建筑	版本号
审核	黄志敏		设计	豪勘腾		比例	附图一			图号	TJ1-1	V1
项目负责	方鸣		专业负责	方鸣		1:100				日期	2023.09	

给排水
暖通
道桥
规划
方案
建筑
结构
电气
0757-29917645
设计
联系电话

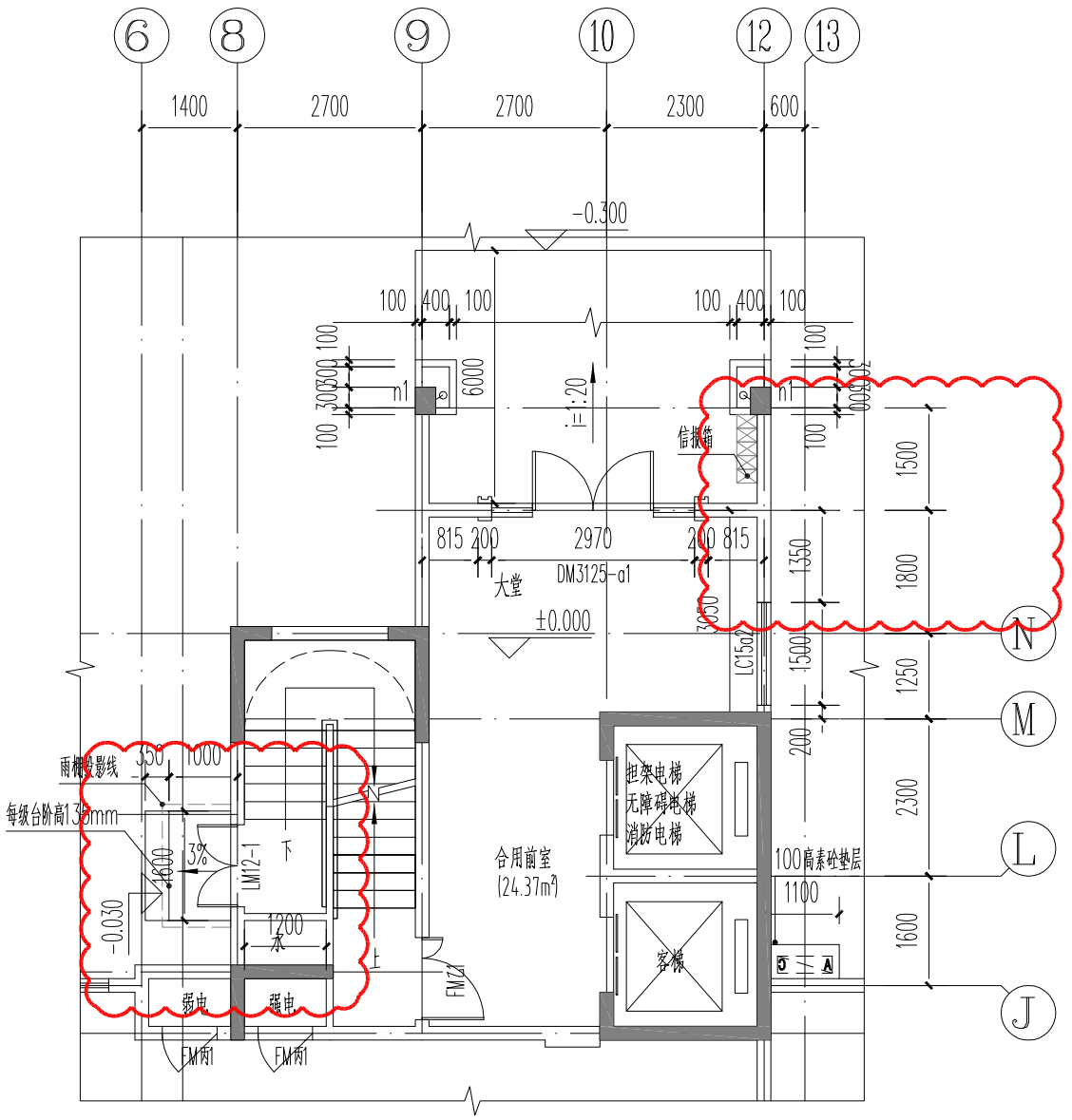

首层局部平面图 1:100

(修改前)

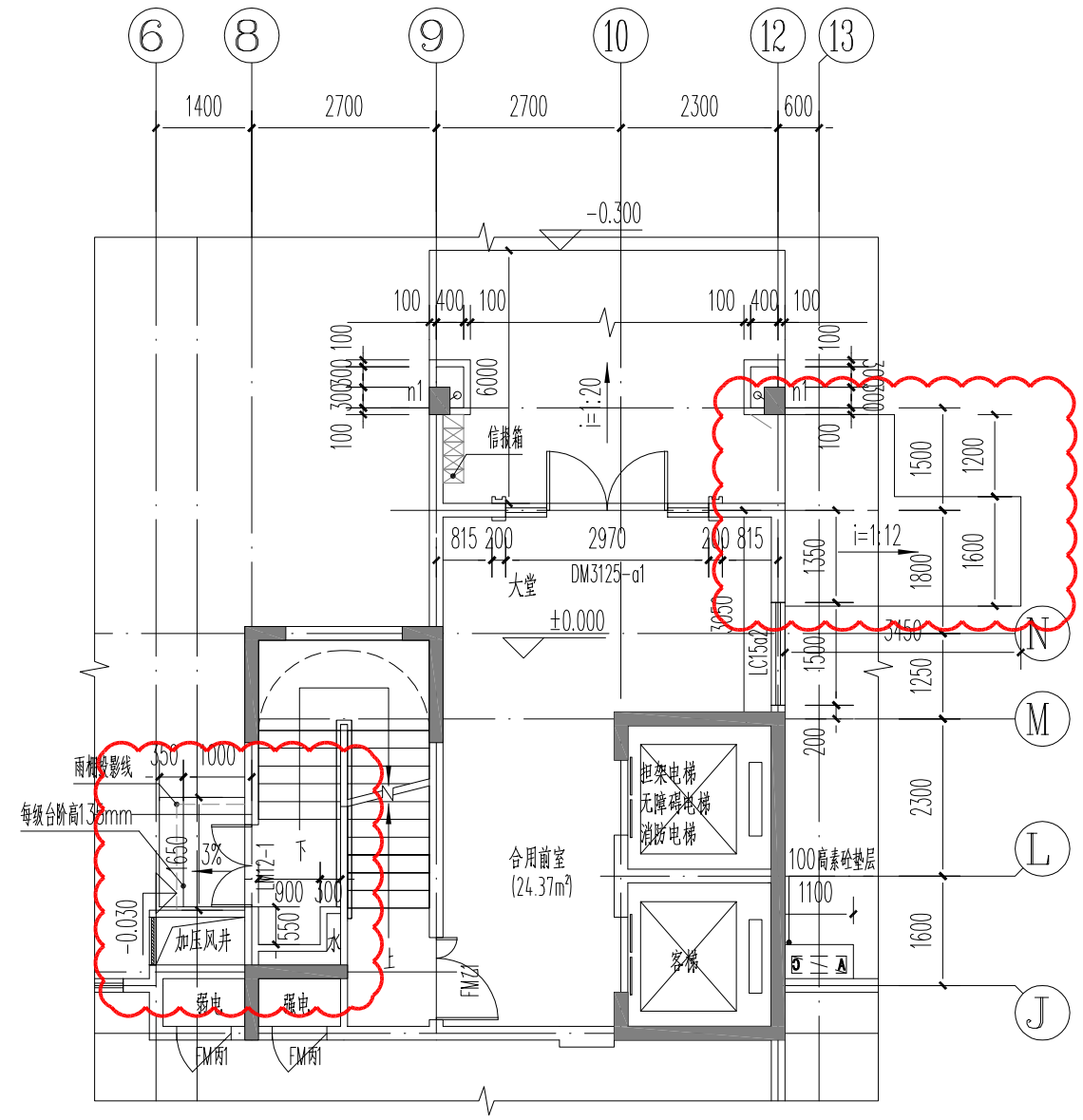

首层局部平面图 1:100

(修改后)

2、首层平面图12交N轴处取消墙体并增设缓坡。
3、首层平面图8交K轴处水井墙体调整。
4、首层平面图6～8交K轴处增设加压风井。

方案	建筑	结构	电气	给排水	暖通	桥梁	规划

设计联系电话 0757-29917645

广东博意建筑设计院有限公司						证书编号	A244015844	审查批准号		工程号	01D022	项目号
						建设单位	三明市元景房地产开发有限公司			阶段	施工图	20201335
审定	黎晓君		校对	黄志良		项目名称	碧桂园·岚溪源著10# 楼(闽G-YJ120&95(T4-18Z)-Z3)			专业	建筑	版本号
审核	黄志敏		设计	豪勘腾		比例	附图二			图号	TJ1-2	V1
项目负责	方鸣		专业负责	方鸣		1:100				日期	2023.09	

二维码标示：

广东博意建筑设计院有限公司

证书编号				审查批准号			
建设单位	三明市元景房地产开发有限公司						
审 定	黎晓君	校 对	黄志良	项目名称	碧桂园·岚溪源著10#楼(闽G-YJ120&95(T4-18Z)-Z3)		
审 核	黄志敏	设 计	豪勘腾	附图三			
项目负责	方鸣	专业负责	方鸣				
项目号	20201335	版本号	V1	阶 段	施工图	专 业	建筑
工 程 号	01D022	总页数	共1 页	图 号	TJ1－3	日 期	2023.09

更改原因及图纸修改说明：

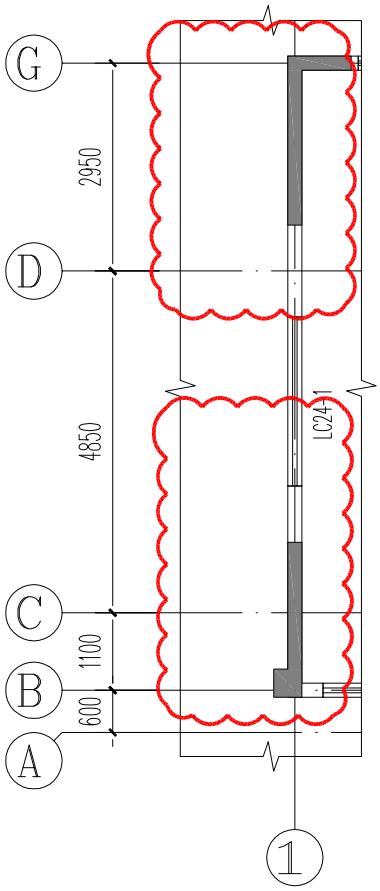

首层局部平面图 1:100

（修改前）

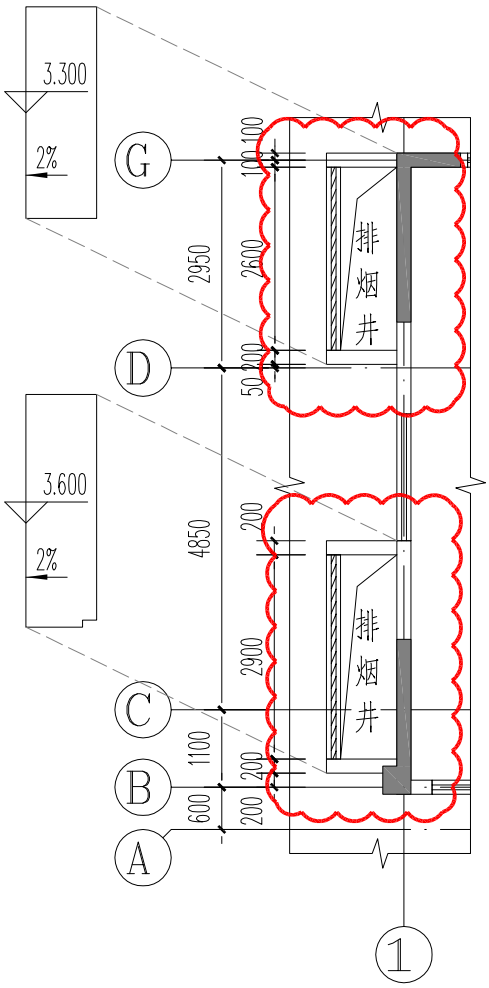

首层局部平面图 1:100

（修改后）

5、首层平面图1交B～G轴处增设排烟井。

给排水 暖通 道桥 规划

方案 建筑 结构 电气

设计 联系电话 0757-29917645

联系电话：0757－

二维码标示：

广东博意建筑设计院有限公司

证书编号				审查批准号			
建设单位	三明市元景房地产开发有限公司						
审 定	黎晓君	校 对	黄志良	项目名称	碧桂园·岚溪源著10#楼(闽G-YJ120&95(T4-18Z)-Z3)		
审 核	黄志敏	设 计	豪勘腾	附图四			
项目负责	方鸣	专业负责	方鸣				
项目号	20201335	版本号	V1	阶 段	施工图	专 业	建筑
工 程 号	01D022	总页数	共1页	图 号	TJ1－4	日 期	2023.09

更改原因及图纸修改说明：

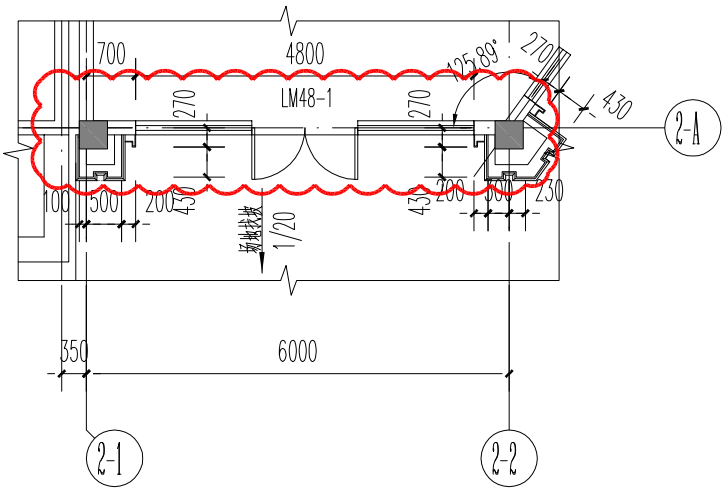

首层局部平面图 1:100

(修改前)

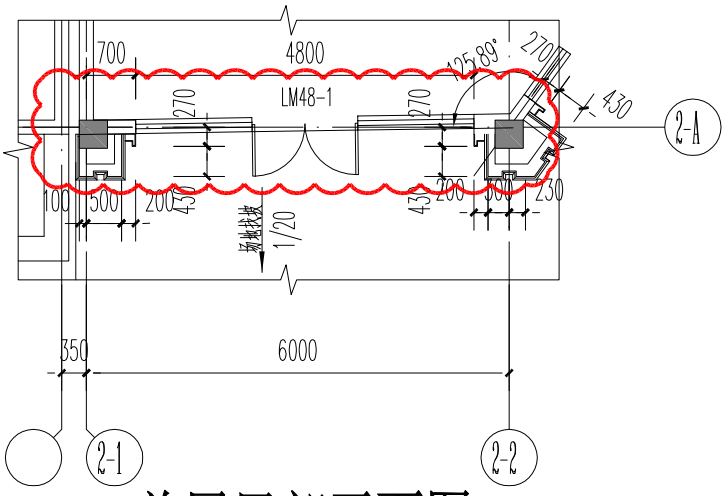

首层局部平面图 1:100

(修改后)

6、首层平面图2－1～2－2交2－A轴处墙体调整。

给排水 暖通 道桥 规划

方案 建筑 结构 电气

设计联系电话 0757-29917645

联系电话：0757－

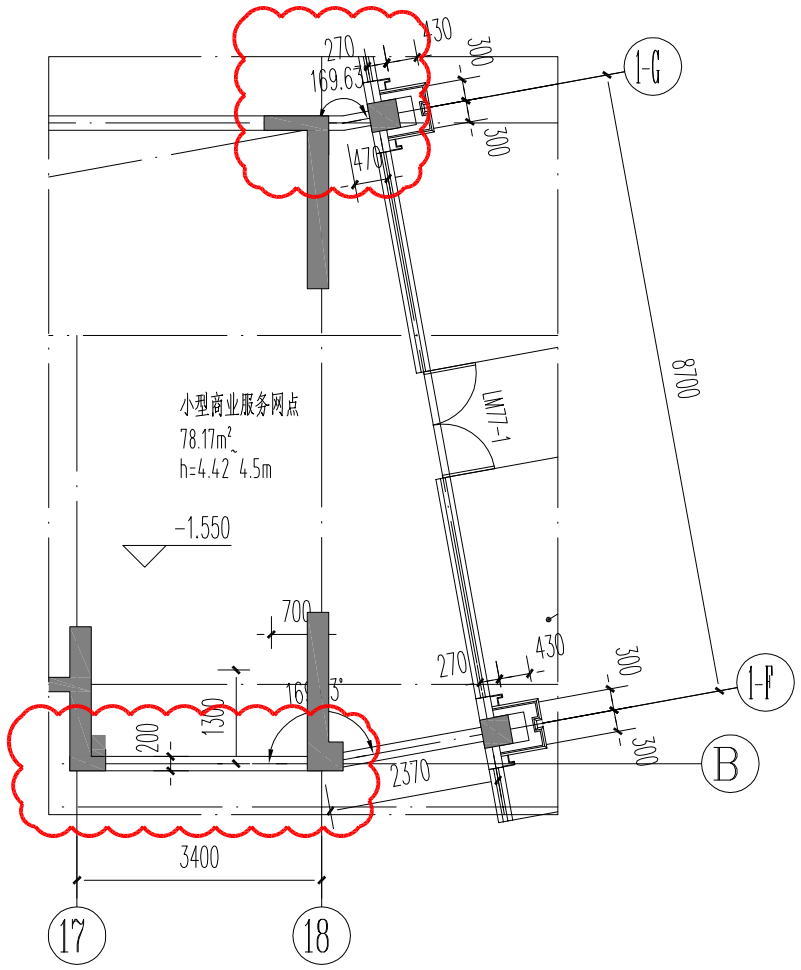

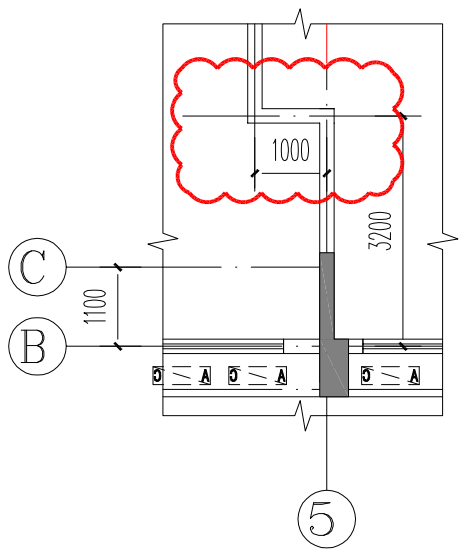

首层局部平面图 1:100

(修改前)

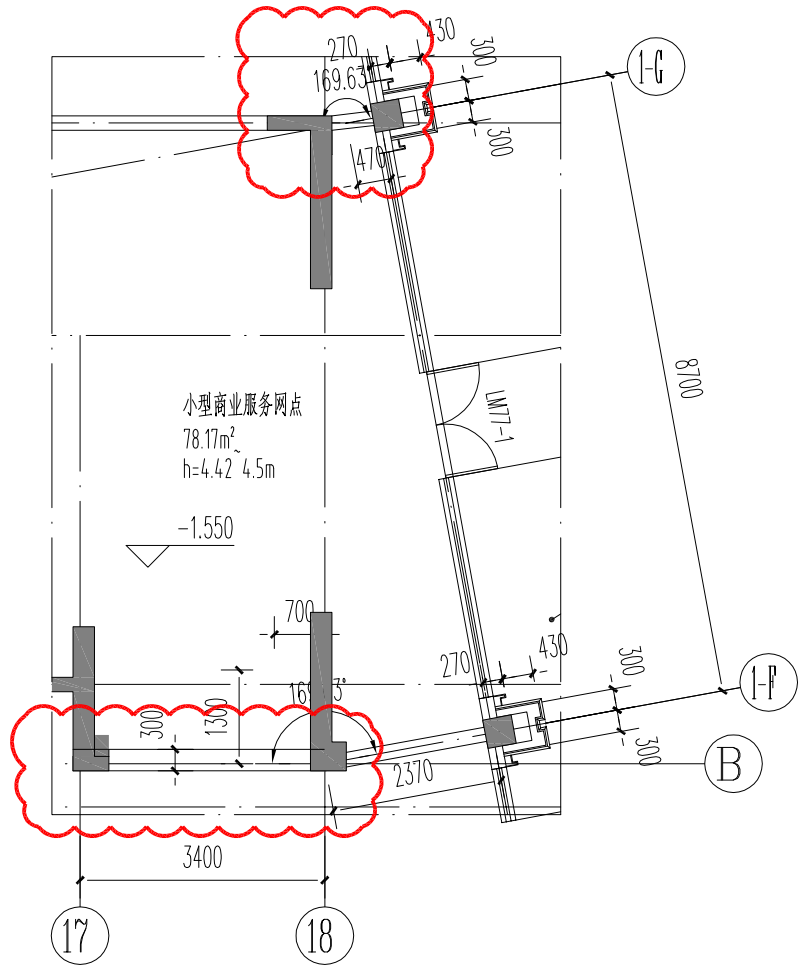

7、首层平面图17~18交B轴处墙体厚度调整。

8、首层平面图1－G轴处墙体调整。

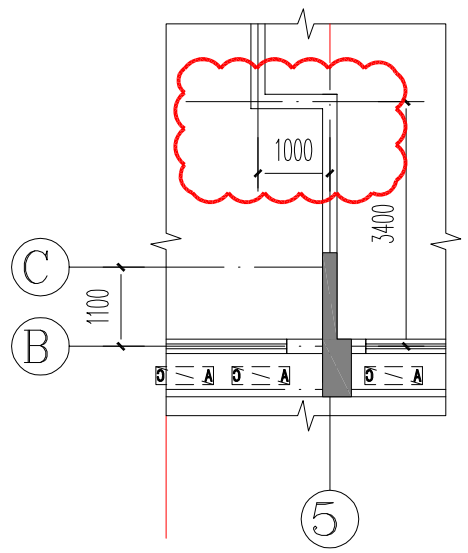

9、首层平面图B交5轴处墙体调整。

首层局部平面图 1:100

(修改后)

广东博意建筑设计院有限公司						证书编号	A244015844	审查批准号		工 程 号	01D022
						建设单位	三明市元景房地产开发有限公司			阶 段	施工图
审 定	黎晓君		校 对	黄志良		项目名称	碧桂园·岚溪源著10# 楼(闽G-YJ120&95(T4-18Z)-Z3)			专 业	建筑
审 核	黄志敏		设 计	豪勘腾		比例	附图五			图 号	TJ1-5
项目负责	方鸣		专业负责	方鸣		1:100				日 期	2023.09

项目号
20201335
版本号
V1

给排水	
暖 通	
道 桥	
规 划	
方 案	
建 筑	
结 构	
电 气	
设 计	
联系电话	0757-29917645

二维码标示：

广东博意建筑设计院有限公司

证书编号					审查批准号		
建设单位	三明市元景房地产开发有限公司						
审 定	黎晓君	校 对	黄志良	项目名称	碧桂园·岚溪源著10#楼(闽G-YJ120&95(T4-18Z)-Z3)		
审 核	黄志敏	设 计	豪勘腾	附图六			
项目负责	方鸣	专业负责	方鸣				
项目号	20201335	版本号	V1	阶 段	施工图	专 业	建筑
工 程 号	01D022	总页数	共1 页	图 号	TJ1－6	日 期	2023.09

更改原因及图纸修改说明：

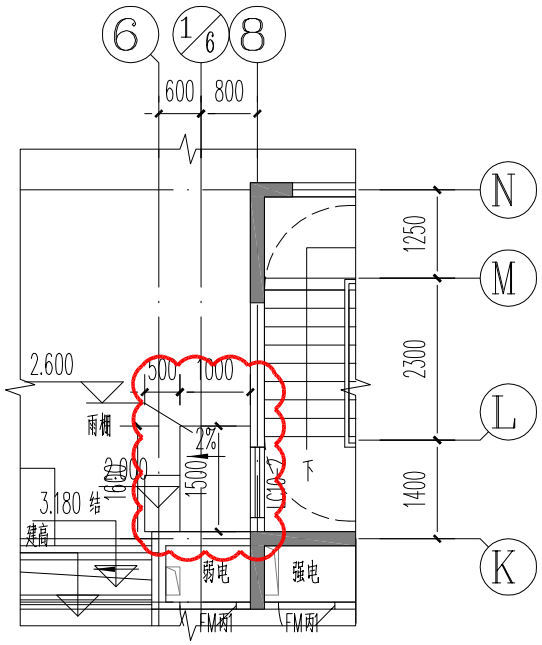

（修改前） 二层局部平面图 1:100

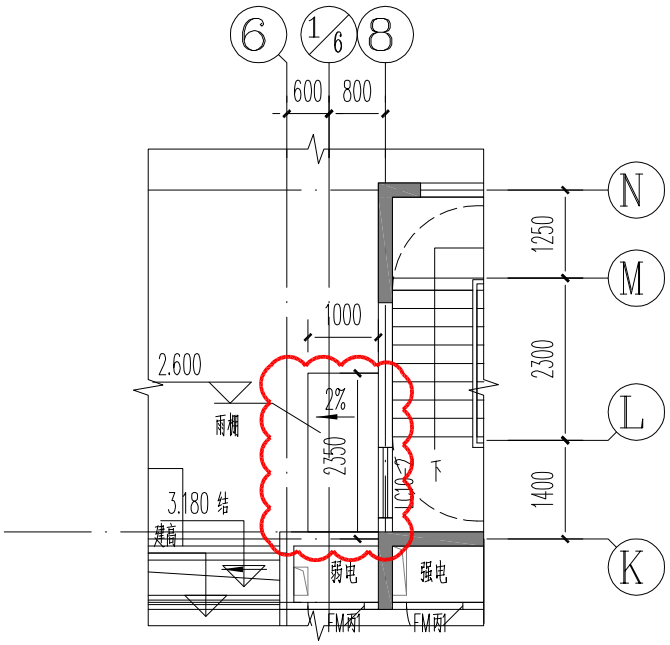

（修改后） 二层局部平面图 1:100

10、二层平面图8交K轴处雨棚大小调整。

给排水	暖通	道桥	规划
方案	建筑	结构	电气

设计联系电话 0757-29917645

联系电话：0757－

二维码标示：

广东博意建筑设计院有限公司

证书编号	A144015847			审查批准号			
建设单位	三明市元景房地产开发有限公司						
审　定	黎晓君	校　对	黄志良	项目名称	碧桂园·岚溪源著综合门岗		
审　核	黄志敏	设　计	豪堪腾	设计修改通知书			
项目负责	方鸣	专业负责	方鸣				
项目号	20201335	版本号	V1	阶　段	施工图	专　业	建筑
工 程 号	01D013	总页数	共1页	图　号	TJX1	日　期	2023.09

更改原因及图纸修改说明：

1、在①　②　间车行通道改地下室出入口，标高做相应调整，具体修改详附“一层局部平面图”。

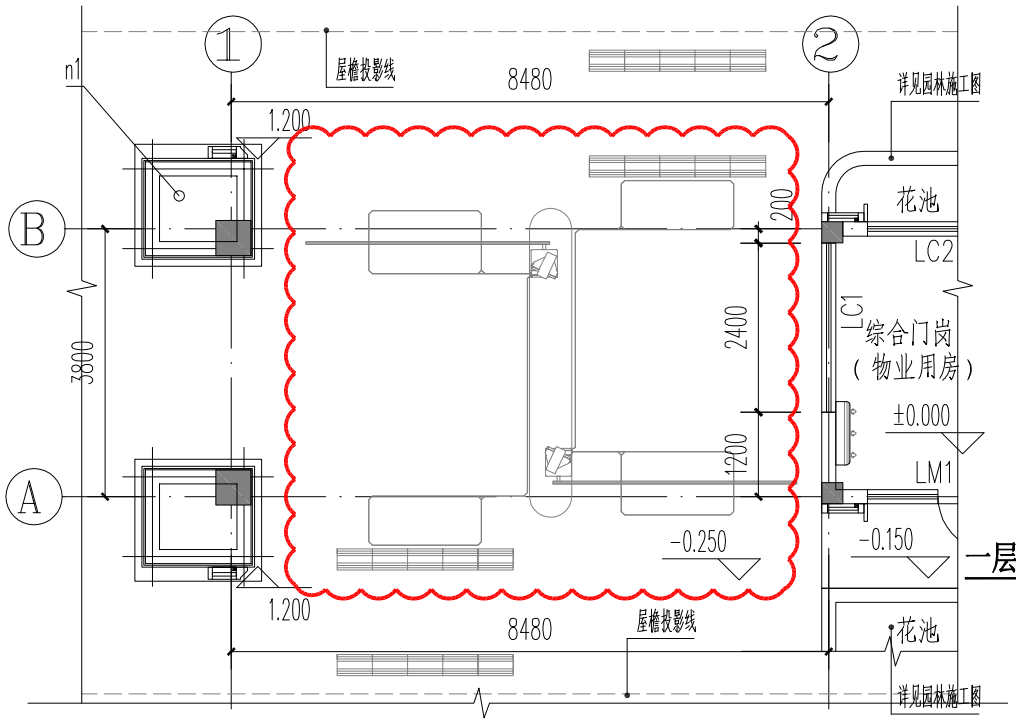

一层局部平面图 1:100

（修改前）

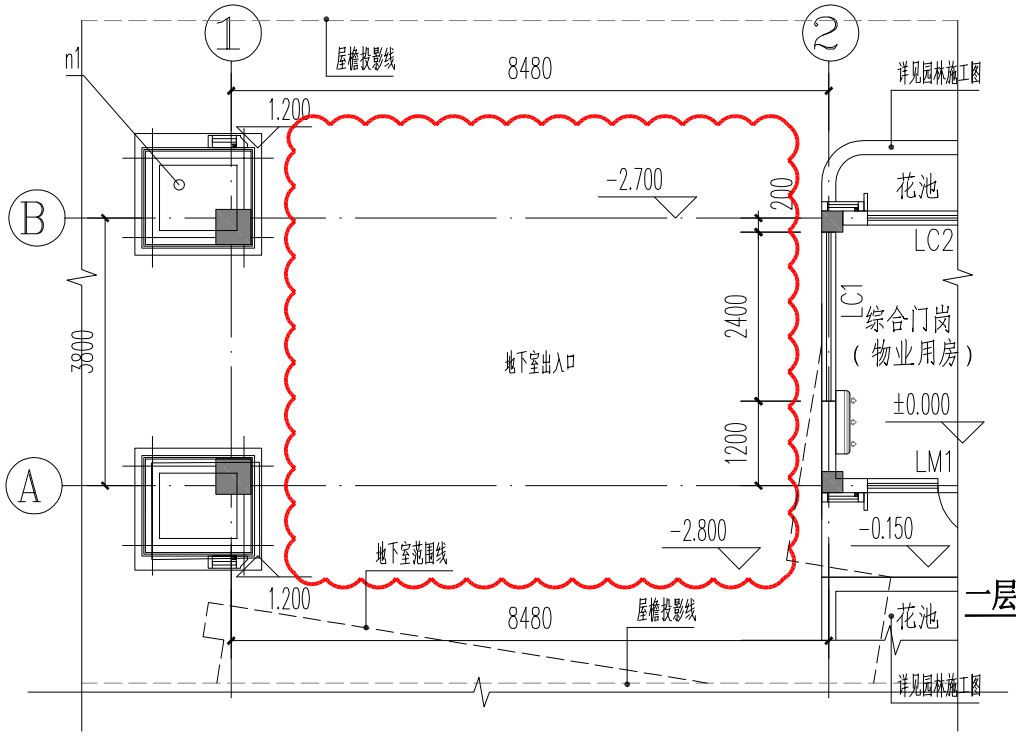

一层局部平面图 1:100

（修改后）

给排水	暖通	道桥	规划
方案	建筑	结构	电气

设计联系电话 0757-29917645

联系电话：0757-

广东博意建筑设计院有限公司						证书编号	A144015847	审查批准号	
						建设单位	三明市元景房地产开发有限公司		
审　定	黎晓君		校　对	黄志良		项目名称	碧桂园·岚溪源著泳池配套用房		
审　核	黄志敏		设　计	豪勘腾		设计修改通知书			
项目负责	方鸣		专业负责	方鸣					
			版本号	V1		阶　段		专　业	建筑
工 程 号	01D001		共 1 页	第 1 页		图　号	TJX1	日　期	2023.9

修改原因及内容：

8~10交A~B轴设备间及管理间隔墙取消，合并为设备间；开门、室外台阶、室内外标高调整。

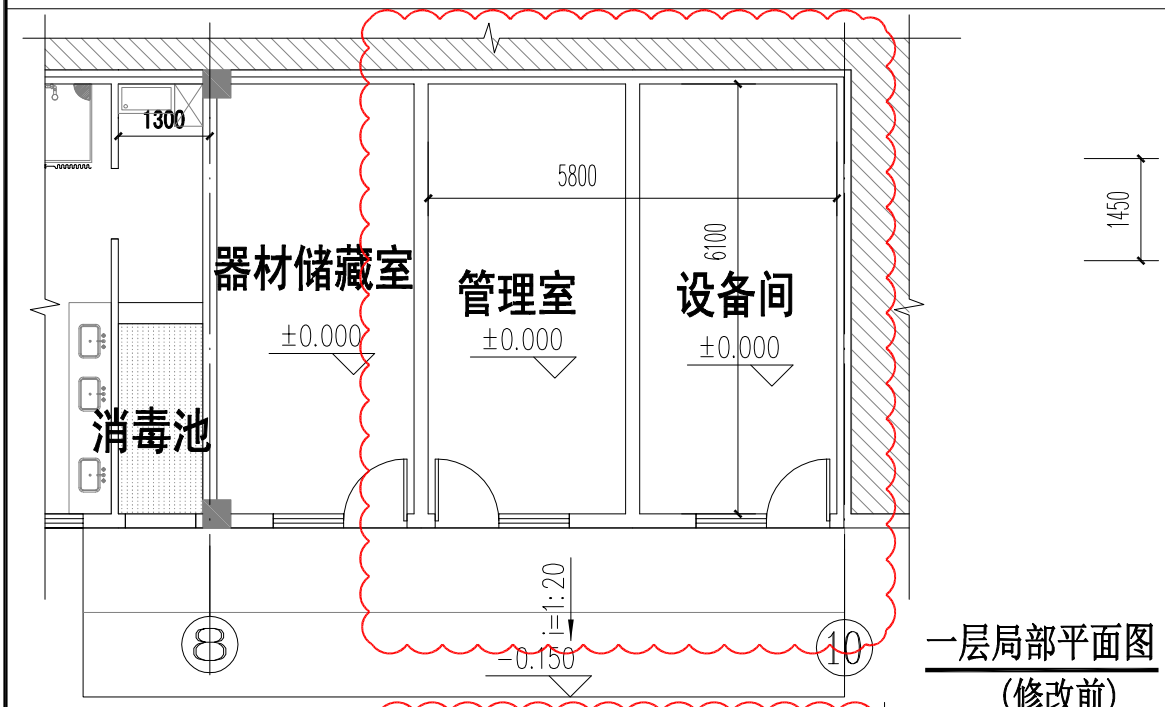

一层局部平面图 1:100

（修改前）

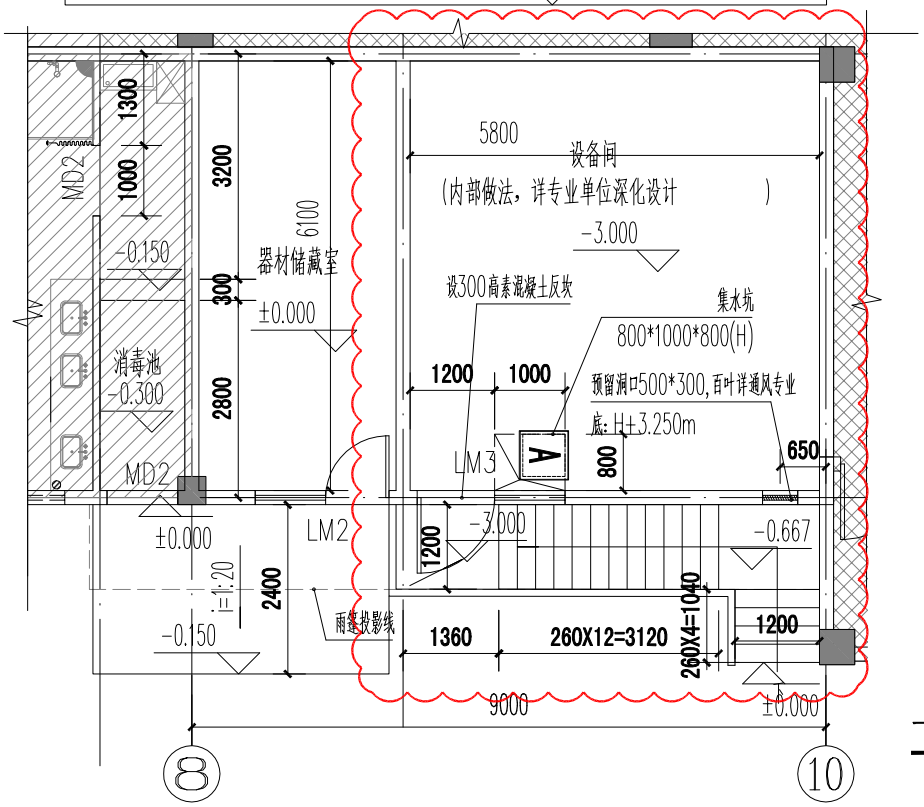

一层局部平面图 1:100

（修改后）

二维码标示：

广东博意建筑设计院有限公司

证书编号					审查批准号		
建设单位	三明市元景房地产开发有限公司						
审　定	黎晓君	校　对	黄志良	项目名称	碧桂园·岚溪源著地下车库		
审　核	黄志敏	设　计	豪勘腾	设计修改通知书			
项目负责	方鸣	专业负责	方鸣				
项目号	20201335	版本号	V1	阶　段	施工图	专　业	建筑
工 程 号	01D014	总页数	共1页	图　号	TJ1	日　期	2023.09

更改原因及图纸修改说明：

根据现场实际测量发现，部分位置存在施工的误差，需对地下室做设计调整以满足要求，

1、49~55交AN轴外侧消控室及商业墙体调整，外围改变，详见附图一。

2、48~1/54交AN~AG轴电房1、电房2及商业墙体、开门调整；48~53交AN~AK轴区域增设3个标准车位，1个微型车位，详见附图一。

3、2/55~1/54交V~AG轴商业与地下室隔墙及商业内部隔墙墙体调整，详见附图一。

4、1/46交E~G轴合用排烟机房与合用排烟风井隔墙调整，详见附图一。

5、2/A交47~50轴墙体向1/A轴增厚0.05m；1/33交2/A向2/33轴位移0.1m，详见附图一。

6、N交35~3/36轴墙体向1/N轴位移0.30m，详见附图一。

7、12交R~P轴墙体调整，详见附图一。

8、AB交4~5轴墙体向AE轴位移0.15m，详见附图一。

9、1/AE交35~1/36轴墙体调整，详见附图一。

10、1/29~1/31、53~1/54、59~61交3/A~1/A轴车位向1/A轴位移2.8m；F~G交1/58~61轴向H轴位移3.25m；F~G交1/58~61轴向H轴位移3.25m；详见附图一。

11、1/N~2K交57~1/54轴坡道范围调整，详见附图一；

12、52轴增设墙体，形成无功能空间详见附，图一；

13、51轴单体配电间墙体调整，详见附图一；

14、44交AA~AC轴墙体调整，详见附图一；

15、剪力墙及柱局部结建不一致，现场与结构一致，详见附图一；

以下空白。

给排水　暖通　道桥　规划

方案　建筑　结构　电气

设计联系电话　0757-29917645

联系电话：0757-

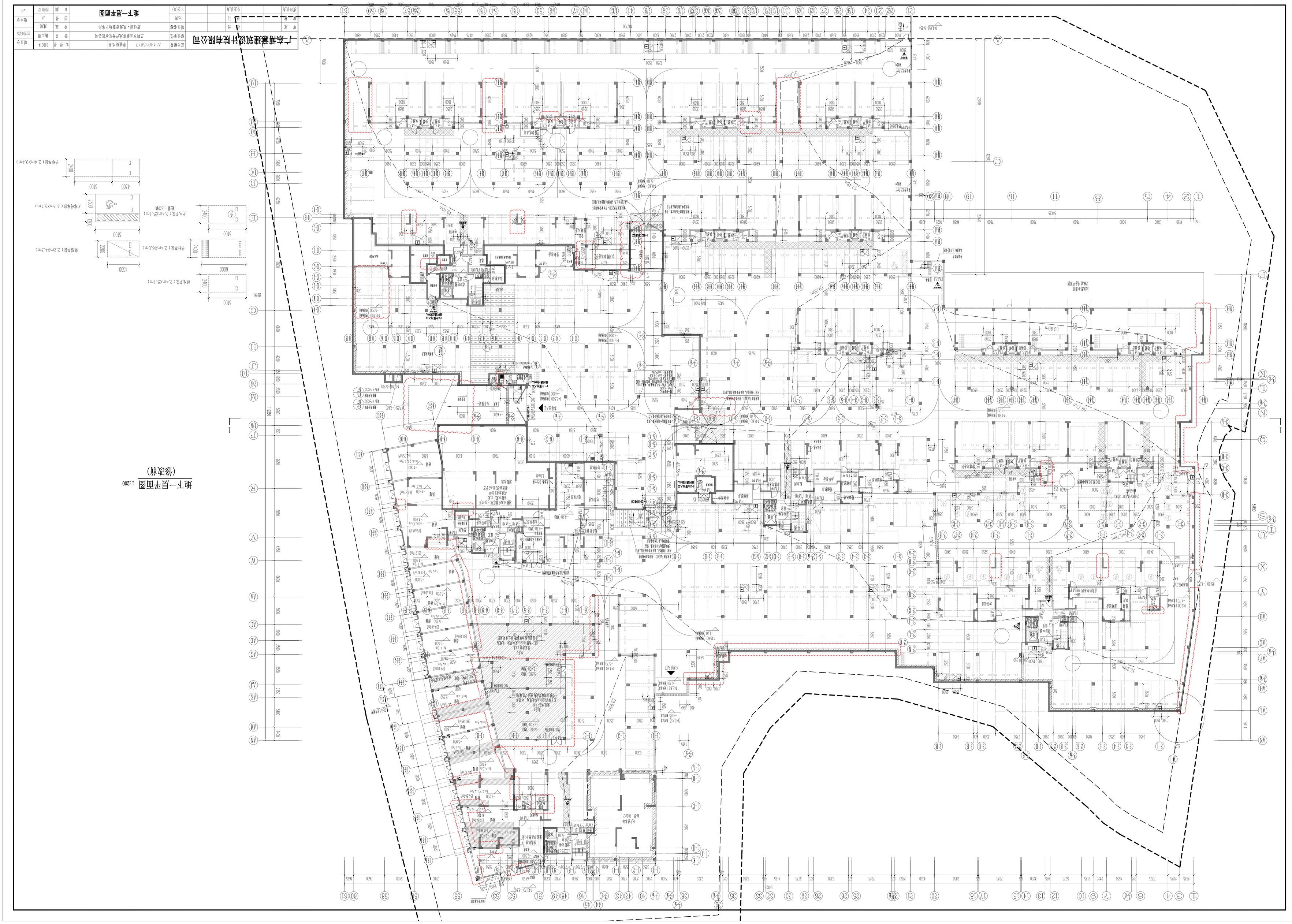
地下一层平面图
(修改前)
1:200
广东博意建筑设计院有限公司
A144015847
三亚市天涯区海棠湾天长路北侧
地下一层平面图
1:200
2020.12
01001A
2020135
V1

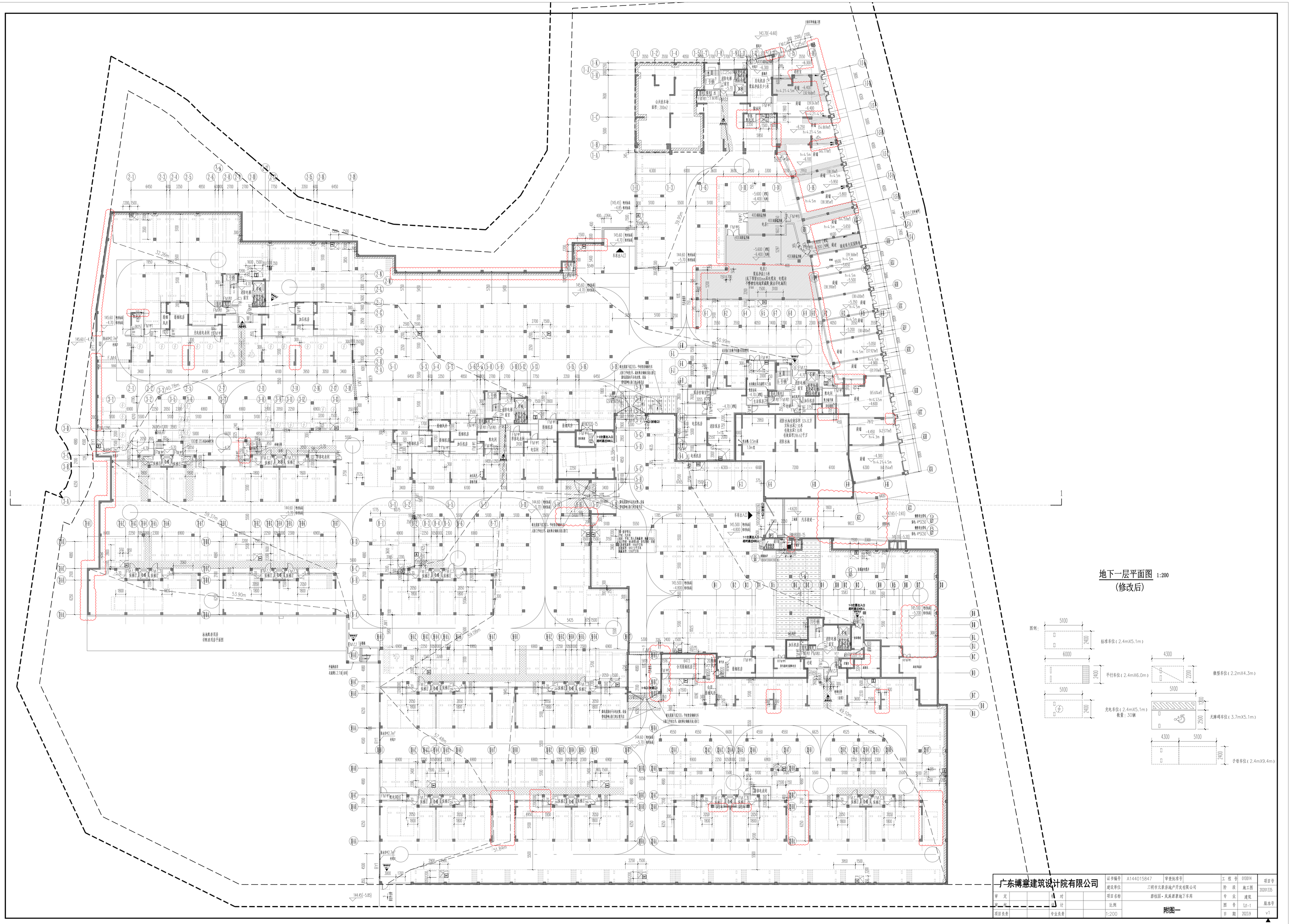
地下一层平面图 1:200
(修改后)
图例：
标准车位（2.4mX5.1m）
平行车位（2.4mX6.0m）
充电车位（2.4mX5.1m）
数量：30辆
微型车位（2.2mX4.3m）
无障碍车位（3.7mX5.1m）
子母车位（2.4mX9.4m）
广东博意建筑设计院有限公司
证书编号 A144015847
审查批准号
工程号 010014
建设单位 三明市元聚房地产开发有限公司
阶段 施工图
项目名称 碧桂园·凤凰湾茶地下车库
专业 建筑
比例 1:200
附图一
图号 1JI-1
日期 2023.9
项目号 2020133S
版本号 v1
审定
审核
项目负责
专业负责
校对
设计