根据建设单位意见修改

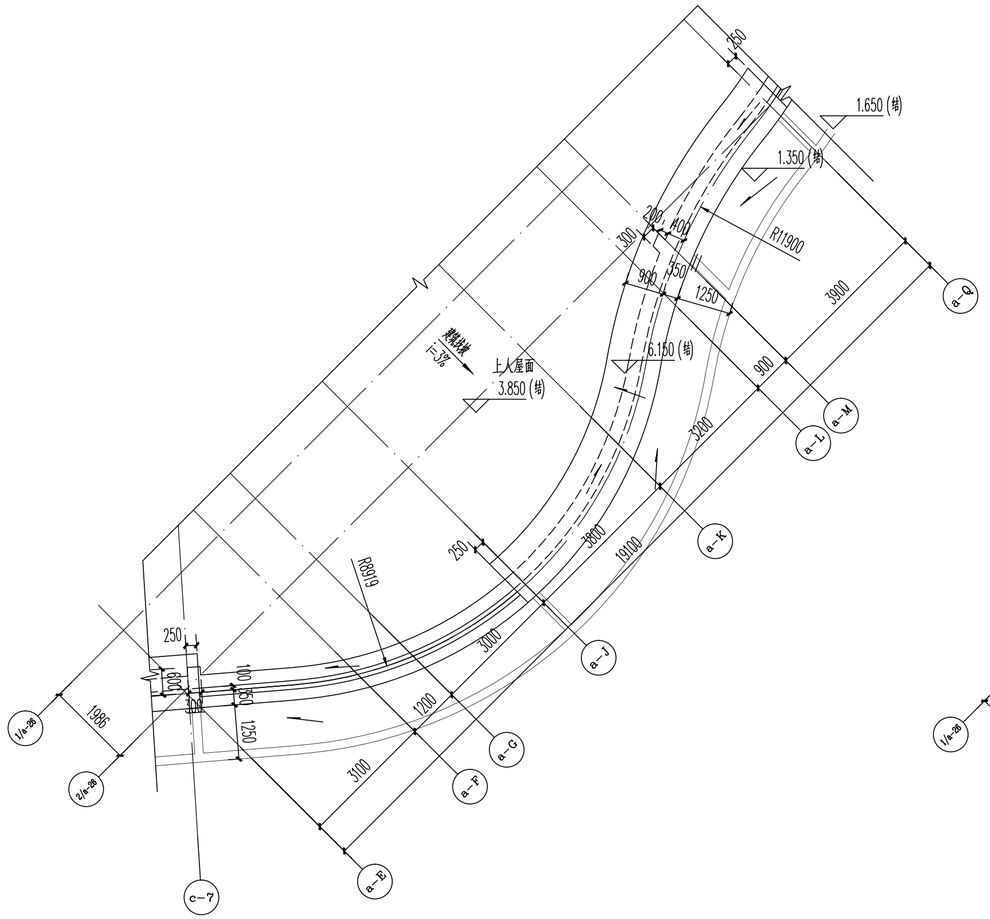

1#楼二层平面图 1:100

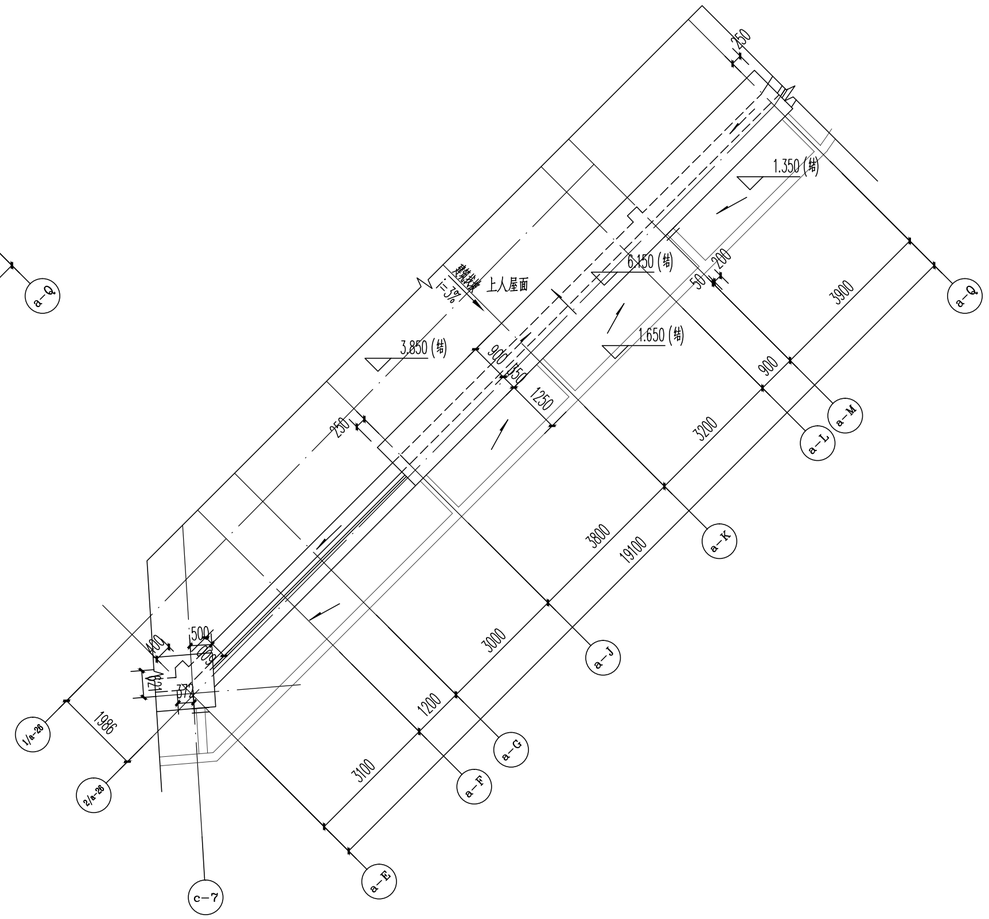

变更后1#楼二层平面图 1:100

图纸专用章：	注册建筑师执业章：	注册工程师执业章：

注：本图纸未经施工图审查和政府各职能部门审查不得用于施工。

专业	姓名	日期
建筑		
结构	卢江山	
给排水		
电气	陈通	
暖通		

嘉博 Jiadesign

嘉博联合设计股份有限公司
Jiadesign CO.,LTD

福州：[illegible]
厦门：[illegible]
上海：[illegible]
TEL：[illegible]
建筑行业(建筑工程)甲级：A135006237
市政工程(设计)乙级：A235006234
岩土工程(设计)乙级：A335006234
企业微信公众号：

福建省工程勘察设计图纸专用章
有效期至：2025年3月16日
中华人民共和国注册建筑师
姓名：严[illegible]
注册号：350061[illegible]
有效期：至2025.3.16

历史版本	日期	历史版本	日期

施工图审查单位：
福州建功施工图审查有限公司

施工图审查合格书编号：
S2008-082-1(修)

项目名称：
龙岗花园C区(二期)

子项名称：
1#楼

建设单位：
易达(三明)房地产综合开发有限公司

审定		
项目经理	吴三强	吴三强
工程负责人	严咏梅	严咏梅
专业负责人	严咏梅	严咏梅
专业助理	吴三强	吴三强
审核	周颖	周颖
校对	黄常春	黄常春
设计	林志鑫	林志鑫
制图	林志鑫	林志鑫

图名：

附件二

工程编号	0706-1		
图别	建施	版本	V2.1
图号	J修-01	日期	2021.06