原审批

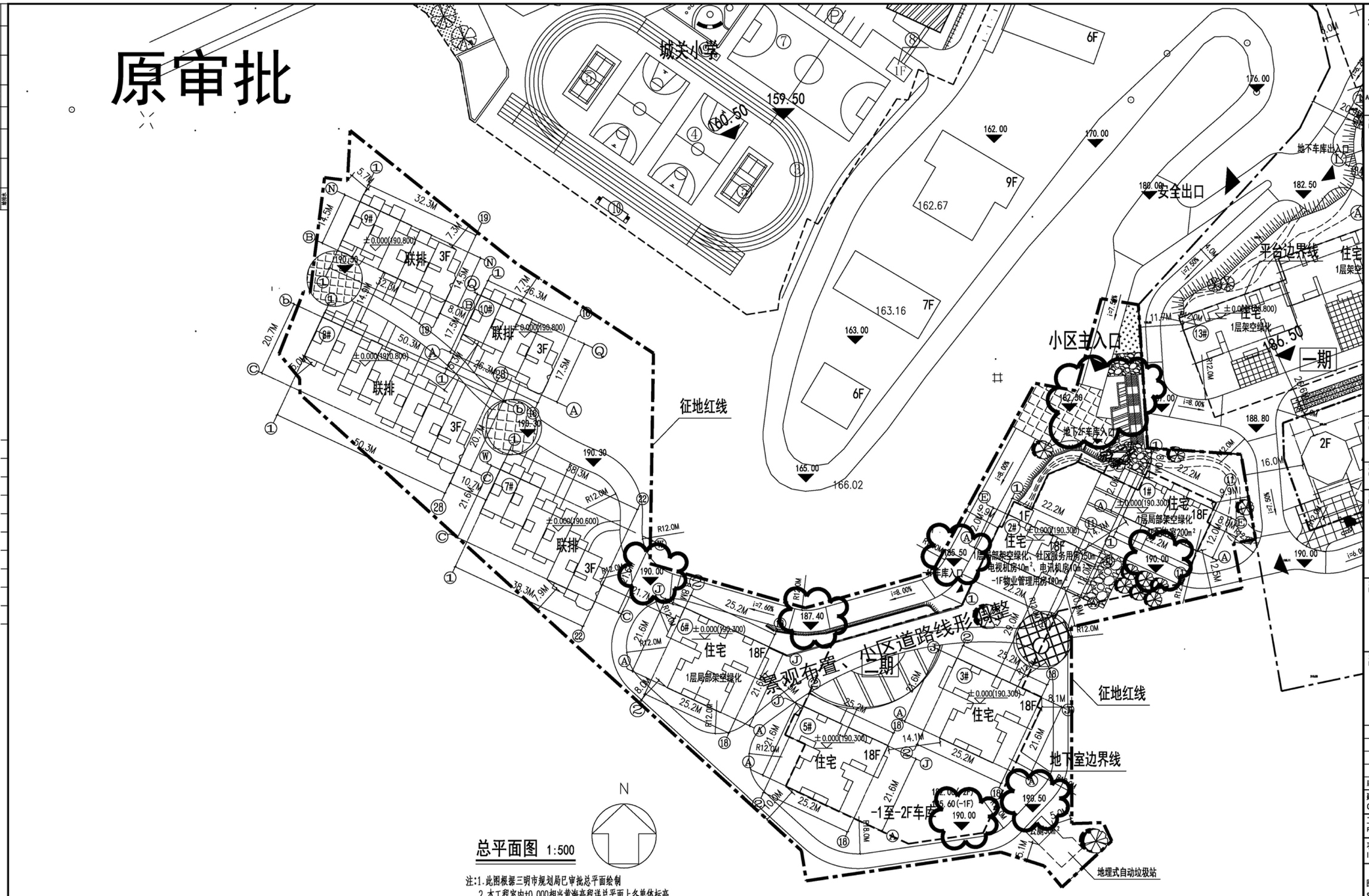

总平面图 1:500

注:1.此图根据三明市规划局已审批总平面绘制
2.本工程室内±0.000相当黄海高程详总平面上各单体标高
3.本图单位均为米计
4.室外道路，环境绿化，天桥，台阶，景观等做法及相应障碍设计详后续景观专项设计，本图仅为示意
5.小区内道路做法，排水沟，覆土绿化另详建施总说明
6.小区内护坡做法另详结施
7.室外消火栓，水泵结合器详水施，室外电缆沟等详电施总平

福建清华建筑设计院有限公司
FUJIAN QINGHUA ARCHITECTURE DESIGN INSTITUTE Co,Ltd

备注: NOTES

施工图审查单位: CONSTRUCTION DRAWING CENSORED BY 福州建设施工图审查事务所

施工图审查合格书编号: CONSTRUCTION DRAWING CERTIFICATE NO.

图纸专用章: DRAWING STAMP

注册建筑师执业章: REGISTERED ARCHITECT'S STAMP

注册结构师执业章: REGISTERED ENGINEER'S STAMP

(第一版)	(1.0)	(2011.09)
版别 VERSION	序号 NO.	日期 DATE

建设单位 CLIENT	三明瑞都房地产开发有限公司
工程名称 PROJECT NAME	福建三明瑞都. 山水御园二期
项目工程 ITEM NAME	福建三明瑞都. 山水御园二期
图名 SHEET NAME	总平面图

设计号 PROJECT NO.	11-09-10	
审定 AUTHORIZED BY		
项目负责人 PROJECT CHIEF MANAGER	周 宇	
专业负责人 DISCIPLINE RESPONSIBLE BY	林勇军	
审核 VERIFIED BY	周 宇	
校对 CHECKED BY	林勇军	
设计 DESIGNED BY	曹文财	
制图 DRAWN BY	曹文财	
比例 SCALE	1:500	图别 PHASE 总建施
日期 DATE	2011.09	图号 NO. 03

注: 本图纸未经施工图审查和政府各职能部门审查不得用于施工。

变更后

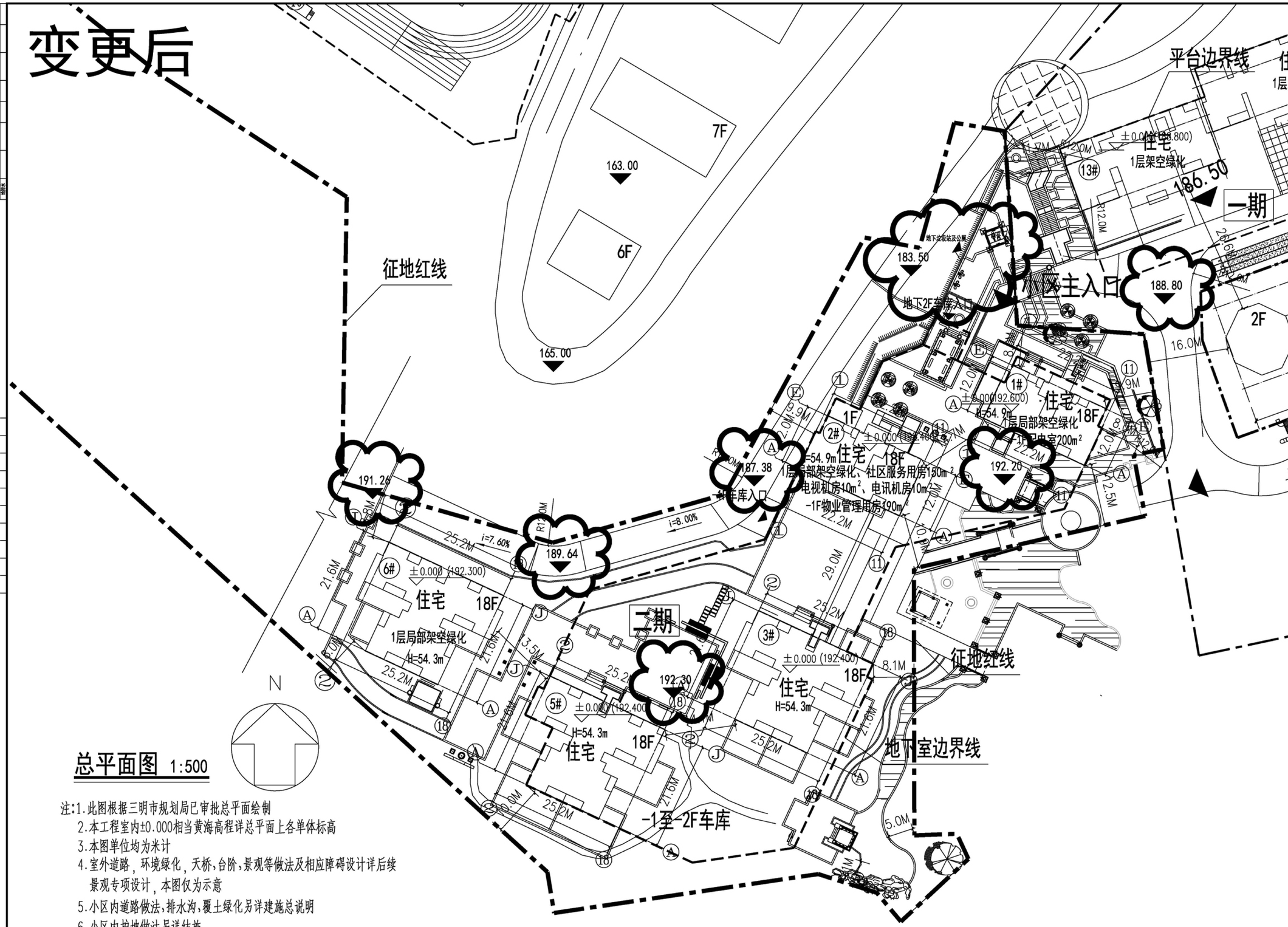

总平面图 1:500

注:1.此图根据三明市规划局已审批总平面绘制
2.本工程室内±0.000相当黄海高程详总平面上各单体标高
3.本图单位均为米计
4.室外道路，环境绿化，天桥，台阶，景观等做法及相应障碍设计详后续景观专项设计，本图仅为示意
5.小区内道路做法，排水沟，覆土绿化另详建施总说明
6.小区内护坡做法另详结施
7.室外消火栓，水泵结合器详水施，室外电缆沟等详电施总平

福建清华建筑设计院有限公司
FUJIAN QINGHUA ARCHITECTURE DESIGN INSTITUTE Co,Ltd

备注: NOTES

施工图审查单位: CONSTRUCTION DRAWING CENSORED BY 福州建设施工图审查事务所

施工图审查合格书编号: CONSTRUCTION DRAWING CERTIFICATE NO.

图纸专用章: DRAWING STAMP

注册建筑师执业章: REGISTERED ARCHITECT'S STAMP

注册结构师执业章: REGISTERED ENGINEER'S STAMP

(第一版)	(1.0)	(2011.09)
版别 VERSION	序号 NO.	日期 DATE
建设单位 CLIENT	三明瑞都房地产开发有限公司	
工程名称 PROJECT NAME	福建三明瑞都. 山水御园二期	
项目工程 ITEM NAME	福建三明瑞都. 山水御园二期	
图 名 SHEET NAME	总平面图	
设计号 PROJECT NO.	11-09-10	
审定 AUTHORIZED BY		
项目负责人 PROJECT CHIEF MANAGER	周 宇	
专业负责人 DISCIPLINE RESPONSIBLE BY	林勇军	
审核 VERIFIED BY	周 宇	
校对 CHECKED BY	林勇军	
设计 DESIGNED BY	曾文财	
制图 DRAWN BY	曾文财	
比例 SCALE	1:500	图别 PHASE 总建施
日期 DATE	2011.09	图号 NO. 03

注：本图纸未经施工图审查和政府各职能部门审查不得用于施工。

福建清华建筑设计院有限公司	修改设计通知单 AMENDMENT NOTICE		共 3 页 ／ 第 1 页	
			专业	建筑
	项目工程	三明瑞都·山水御园二期--1#楼	设计编号	11-09-10
	建设单位	三明瑞都房地产开发有限公司	通知单编号	

修改设计理由		
	□1 施工图审查意见必须完善设计；	□6 政府职能部门审查意见应需改进；
	□2 原设计的图纸错、碰、缺更正；	■7 建设单位要求更改；
	□3 原设计计算的更正；	□8 施工的差错必须修改设计；
	□4 原构造设计的改进或完善；	□9 货源供应情况的变化而更改；
	□5 相关专业设计人员要求配合更改；	□10 施工条件变化的更改。

修改设计内容

根据建设单位意见，作如下变更：

（一）1#楼一层

1、门厅左侧门向东移动0.45米，具体详下图。

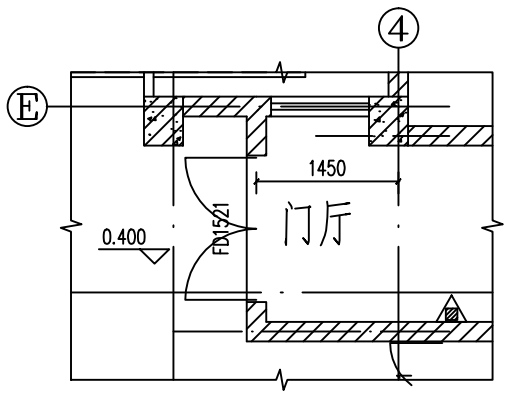

（变更前）

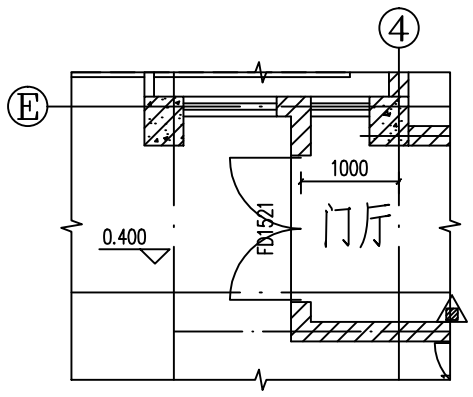

（变更后）

2、风井、水井墙体向Ⓔ轴移动100.

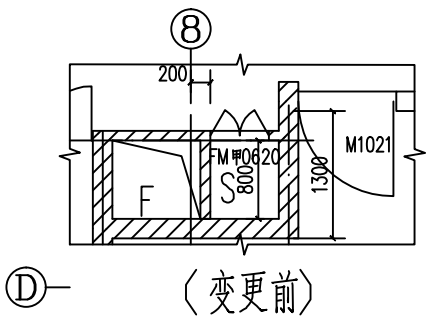

（变更前）

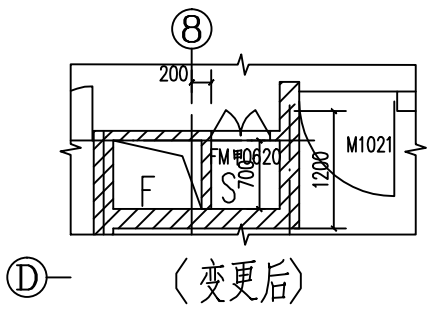

（变更后）

3、玻璃幕墙向北移动0.3米，如下图。

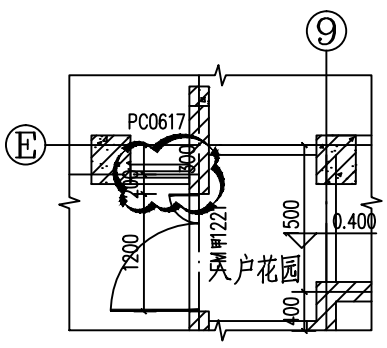

（变更前）

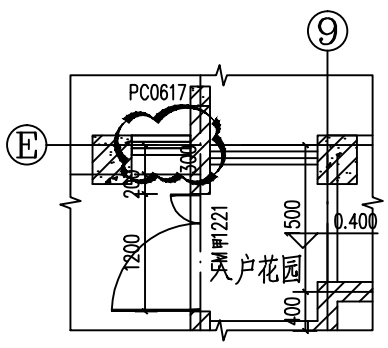

（变更后）

项目负责人：周宇　　专业负责人：林勇军　　修改设计人：吴庞　　审核人：周宇　　日期 16-09-9

福建清华建筑设计院有限公司	修改设计通知单 AMENDMENT NOTICE		共 3 页 ／ 第 2 页	
			专业	建筑
	项目工程	三明瑞都·山水御园二期--1#楼	设计编号	11-09-10
	建设单位	三明瑞都房地产开发有限公司	通知单编号	

修改设计理由		
	□1 施工图审查意见必须完善设计；	□6 政府职能部门审查意见应需改进；
	□2 原设计的图纸错、碰、缺更正；	■7 建设单位要求更改；
	□3 原设计计算的更正；	□8 施工的差错必须修改设计；
	□4 原构造设计的改进或完善；	□9 货源供应情况的变化而更改；
	□5 相关专业设计人员要求配合更改；	□10 施工条件变化的更改。

修改设计内容

根据建设单位意见，作如下变更：

（一）1#楼一层

4、入户阳台Ⓔ轴栏杆改为落地玻璃幕墙。

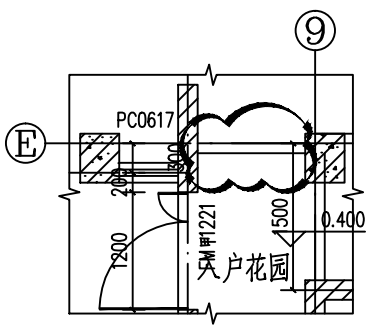

（变更前）

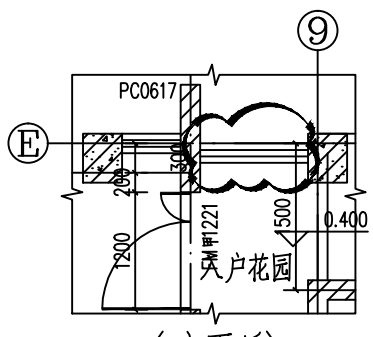

（变更后）

5、二层增设雨披，具体尺寸为7000×3100。

6、出入口台阶及残疾人坡道调整如下。

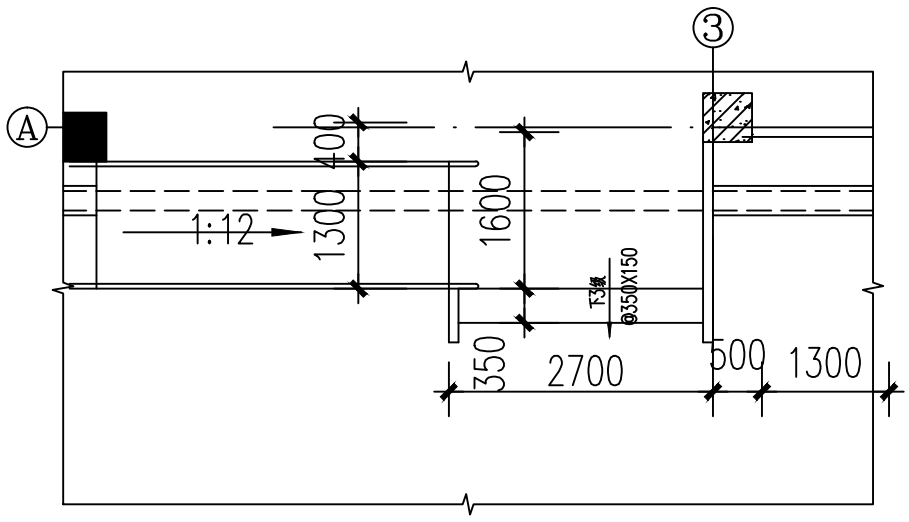

（变更前）

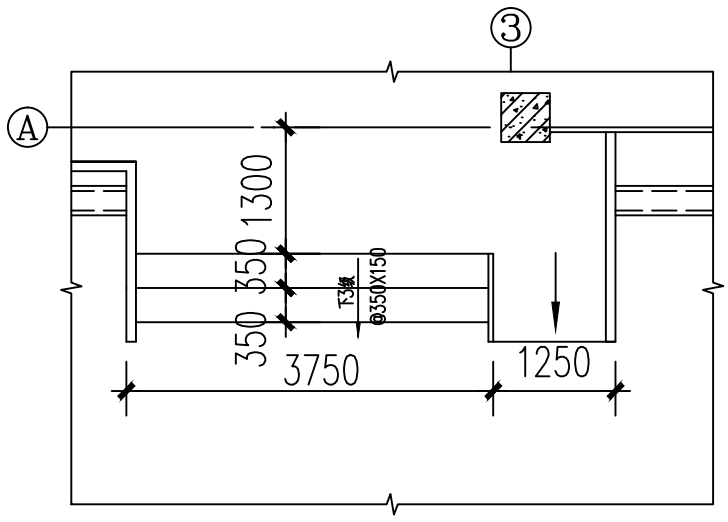

（变更后）

项目负责人：周宇　　专业负责人：林勇军　　修改设计人：吴庞　　审核人：周宇　　日期 16-09-9

福建清华建筑设计院有限公司	修改设计通知单 AMENDMENT NOTICE		共 3 页 ／ 第 3 页	
			专业	建筑
	项目工程	三明瑞都·山水御园二期--1#楼	设计编号	11-09-10
	建设单位	三明瑞都房地产开发有限公司	通知单编号	

修改设计理由		
	□1 施工图审查意见必须完善设计；	□6 政府职能部门审查意见应需改进；
	□2 原设计的图纸错、碰、缺更正；	■7 建设单位要求更改；
	□3 原设计计算的更正；	□8 施工的差错必须修改设计；
	□4 原构造设计的改进或完善；	□9 货源供应情况的变化而更改；
	□5 相关专业设计人员要求配合更改；	□10 施工条件变化的更改。

修改设计内容

根据建设单位意见，作如下变更：

（二）1#楼二层至十八层

1、前室栏杆改为落地玻璃墙，并向北移动0.3米，

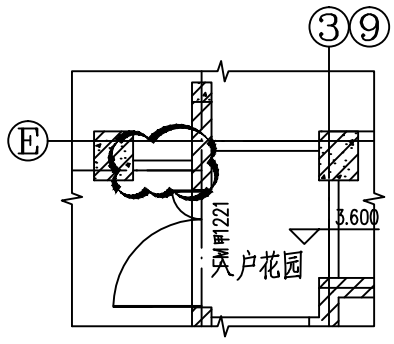

（变更前）

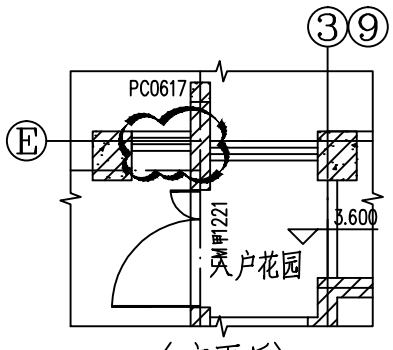

（变更后）

2、电井、风井、水井墙体向Ⓔ轴移动100.

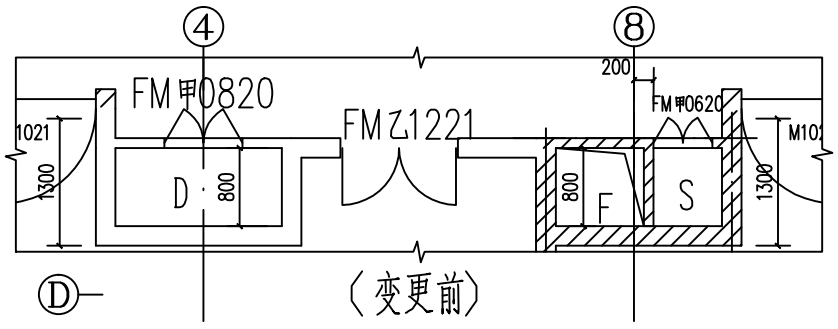

（变更前）

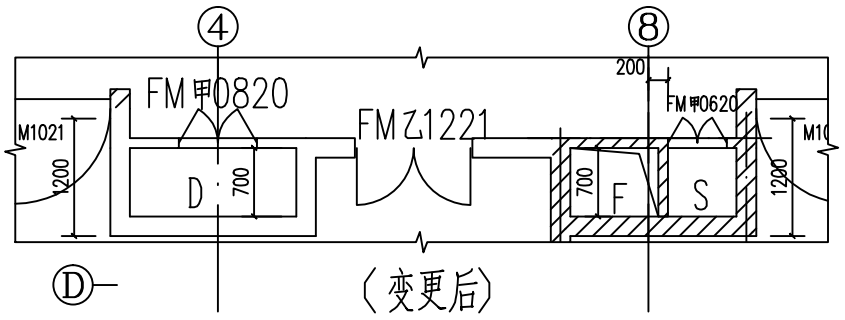

（变更后）

3、入户阳台Ⓔ轴栏杆改为落地玻璃幕墙。

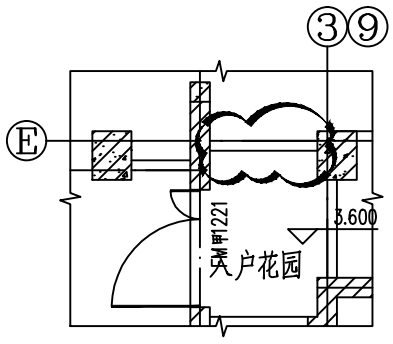

（变更前）

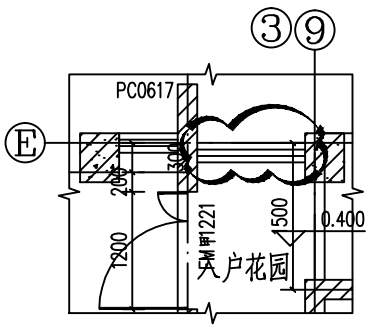

（变更后）

（三）1#楼屋面层

1、栏杆改为砖墙。

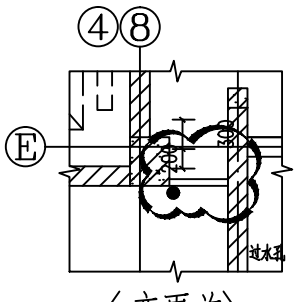

（变更前）

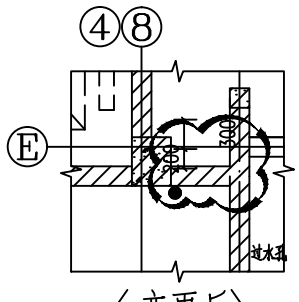

（变更后）

项目负责人：周宇　　专业负责人：林勇军　　修改设计人：吴庞　　审核人：周宇　　日期 16-09-9

福建清华建筑设计院有限公司	修改设计通知单 AMENDMENT NOTICE		共 3 页 ／ 第 1 页	
			专业	建筑
	项目工程	三明瑞都·山水御园二期--2#楼	设计编号	11-09-10
	建设单位	三明瑞都房地产开发有限公司	通知单编号	

修改设计理由		
	□1 施工图审查意见必须完善设计；	□6 政府职能部门审查意见应需改进；
	□2 原设计的图纸错、碰、缺更正；	■7 建设单位要求更改；
	□3 原设计计算的更正；	□8 施工的差错必须修改设计；
	□4 原构造设计的改进或完善；	□9 货源供应情况的变化而更改；
	□5 相关专业设计人员要求配合更改；	□10 施工条件变化的更改。

修改设计内容

根据建设单位意见，作如下变更：

（一）2#楼一层

1、电视机房墙体向西移动0.2米，详下图。

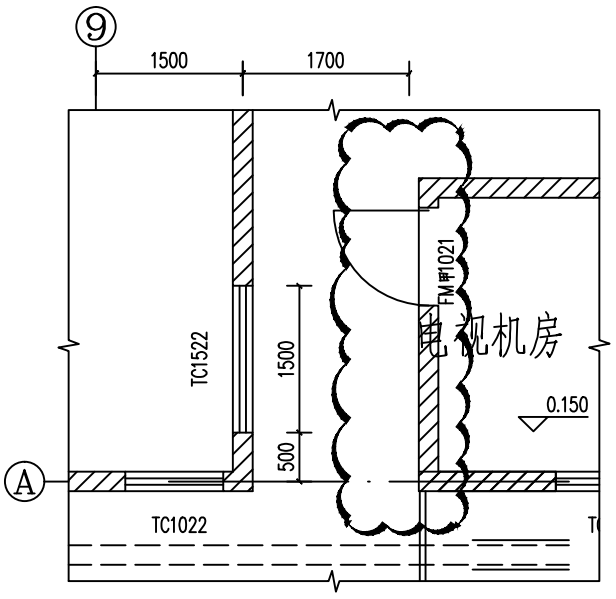

（变更前）

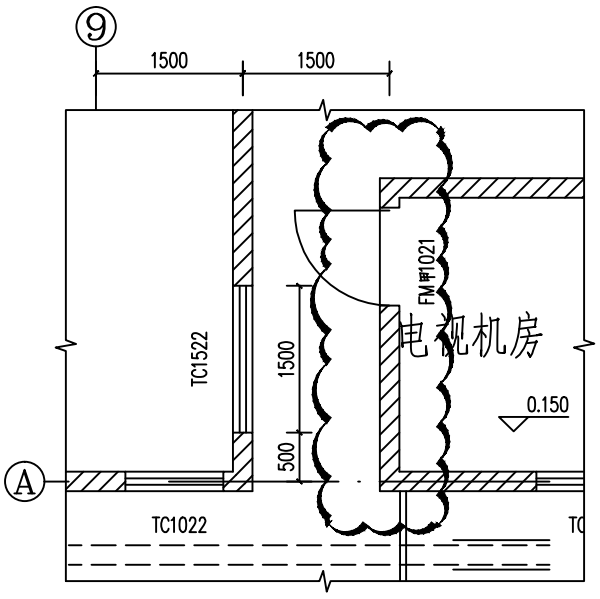

（变更后）

2、社区服务用房墙体向西移0.2米，计容面积减少1.08平方米，详下图。

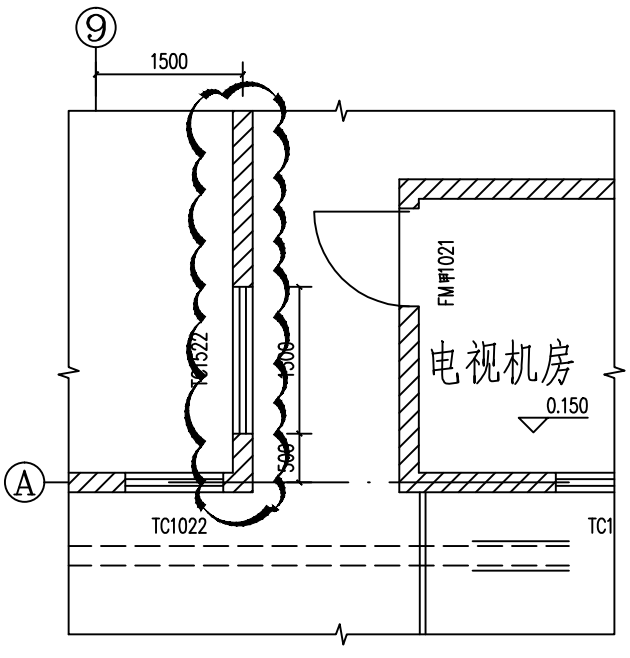

（变更前）

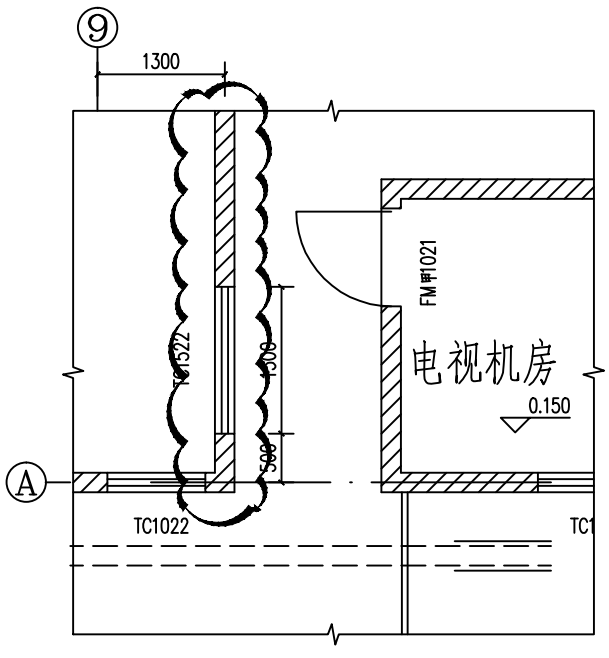

（变更后）

3、风井、水井墙体向Ⓔ轴移动100.

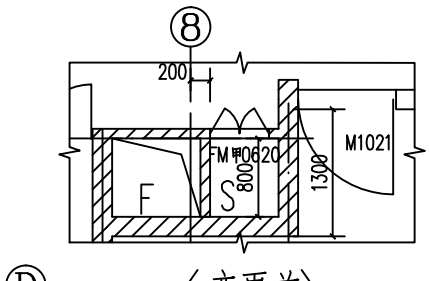

（变更前）

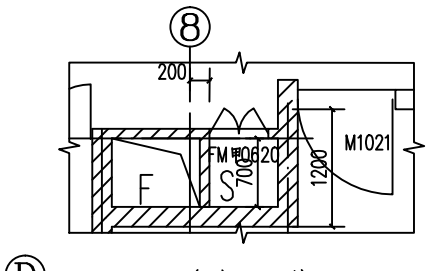

（变更后）

项目负责人：周宇　　专业负责人：林勇军　　修改设计人：吴庞　　审核人：周宇　　日期 16-09-9

福建清华建筑设计院有限公司	修改设计通知单 AMENDMENT NOTICE		共 3 页 / 第 2 页	
			专业	建筑
	项目工程	三明瑞都·山水御园二期--2#楼	设计编号	11-09-10
	建设单位	三明瑞都房地产开发有限公司	通知单编号	

修改设计理由		
	□1 施工图审查意见必须完善设计；	□6 政府职能部门审查意见应需改进；
	□2 原设计的图纸错、碰、缺更正；	■7 建设单位要求更改；
	□3 原设计计算的更正；	□8 施工的差错必须修改设计；
	□4 原构造设计的改进或完善；	□9 货源供应情况的变化而更改；
	□5 相关专业设计人员要求配合更改；	□10 施工条件变化的更改。

修改设计内容

根据建设单位意见，作如下变更：

（一）2#楼一层

4、门改为窗户。

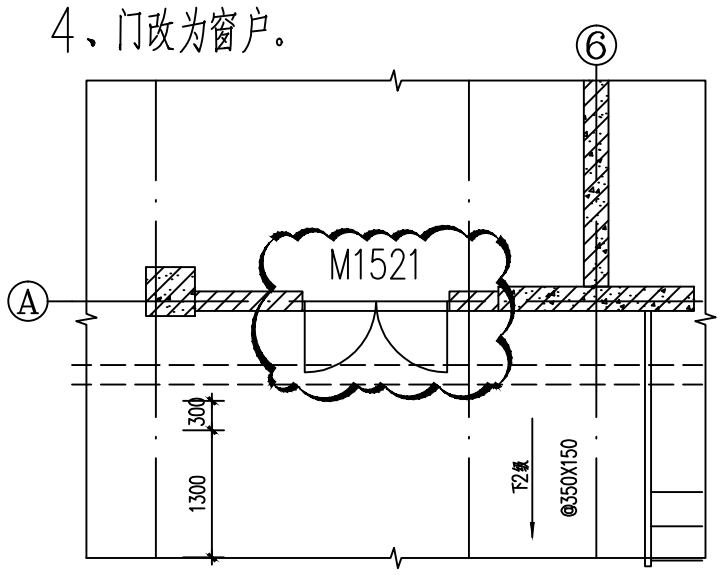

（变更前）

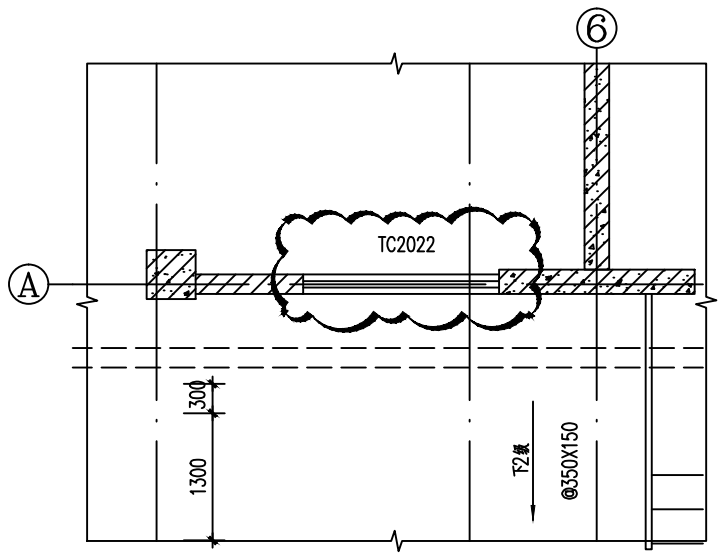

（变更后）

5、出入口台阶及残疾人坡道调整如下。

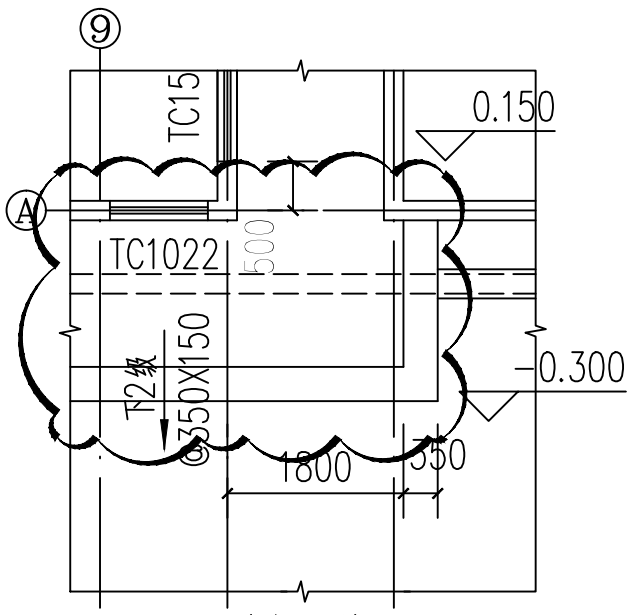

（变更前）

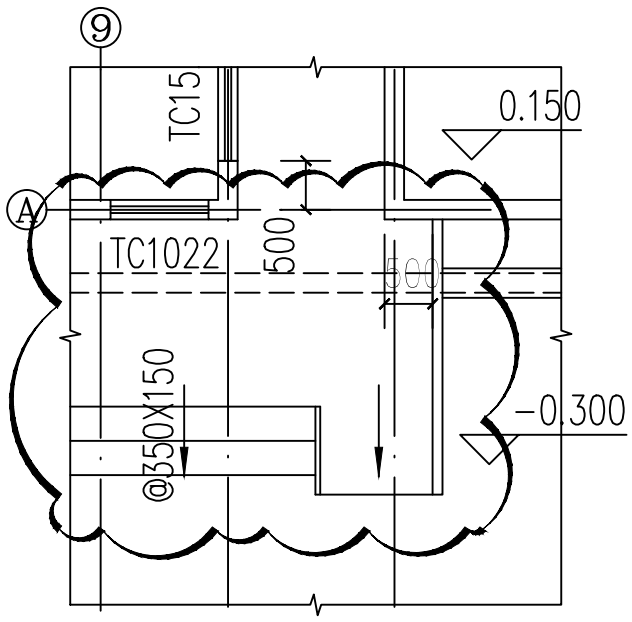

（变更后）

6、出入口增设装饰立柱。

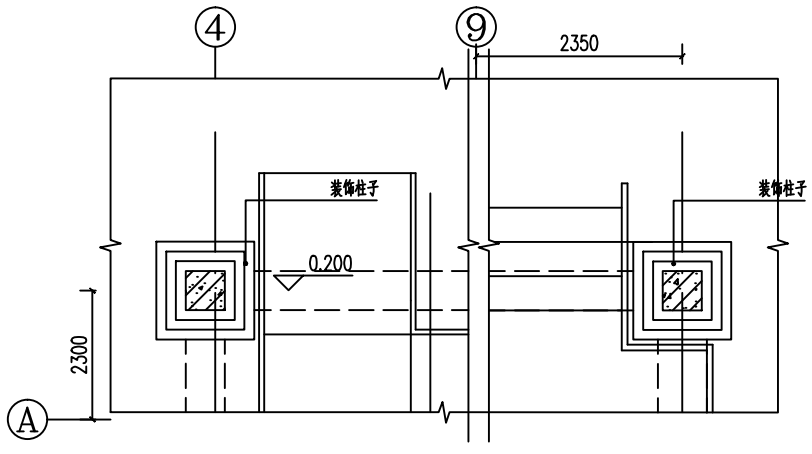

项目负责人：周宇　　专业负责人：林勇军　　修改设计人：吴庞　　审核人：周宇　　日期 16-09-9

福建清华建筑设计院有限公司	修改设计通知单 AMENDMENT NOTICE		共 3 页 ／ 第 3 页	
			专业	建筑
	项目工程	三明瑞都·山水御园二期--2#楼	设计编号	11-09-10
	建设单位	三明瑞都房地产开发有限公司	通知单编号	

修改设计理由		
	□1 施工图审查意见必须完善设计；	□6 政府职能部门审查意见应需改进；
	□2 原设计的图纸错、碰、缺更正；	■7 建设单位要求更改；
	□3 原设计计算的更正；	□8 施工的差错必须修改设计；
	□4 原构造设计的改进或完善；	□9 货源供应情况的变化而更改；
	□5 相关专业设计人员要求配合更改；	□10 施工条件变化的更改。

修改设计内容

根据建设单位意见，作如下变更：

（二）2#楼二层至十八层

1、前室栏杆改为落地玻璃墙，并向北移动0.3米，详下图。

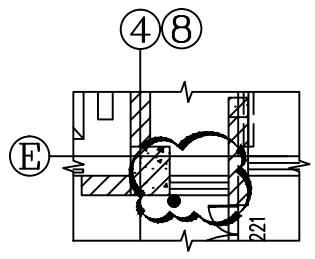

（变更前）

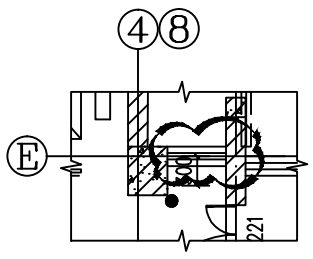

（变更后）

2、电井、风井、水井墙体向Ⓔ轴移动100.

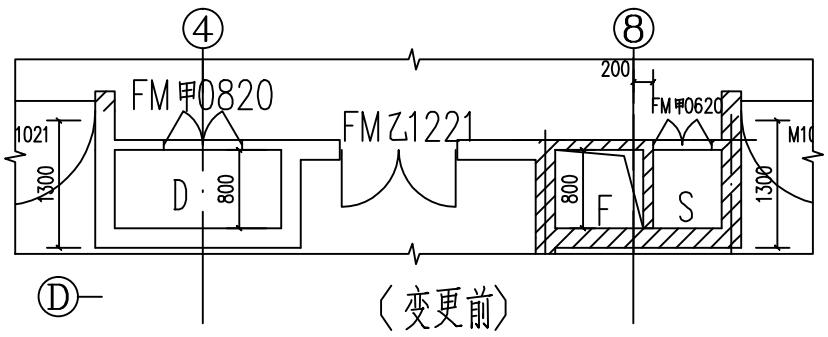

（变更前）

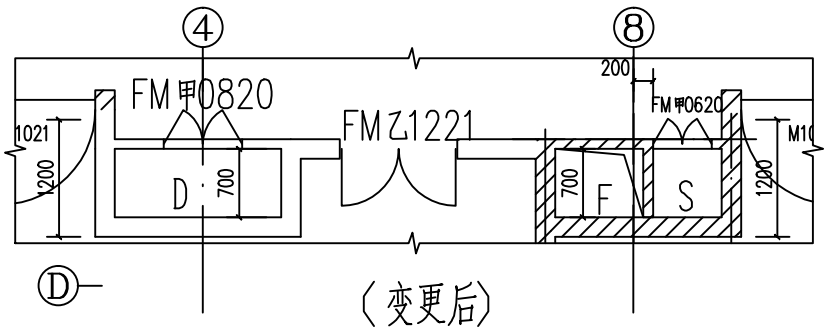

（变更后）

3、入户阳台Ⓔ轴栏杆改为落地玻璃幕墙。

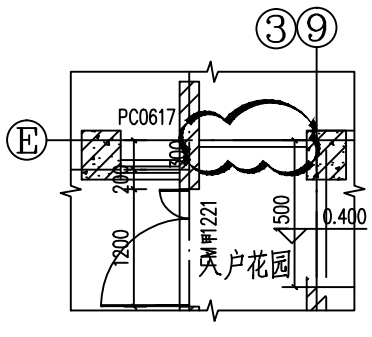

（变更前）

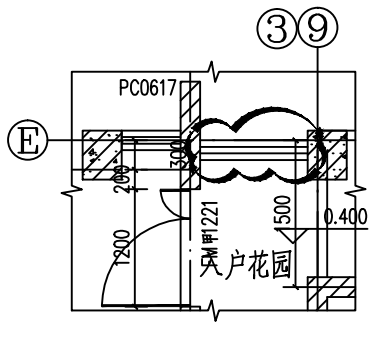

（变更后）

4、二层出入口增设装饰立柱。

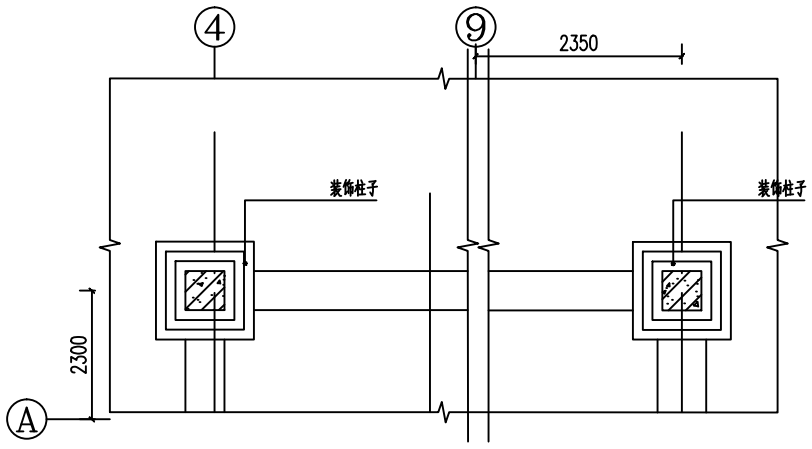

（三）2#楼屋面层

1、栏杆改为砖墙。

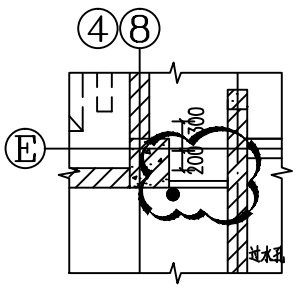

（变更前）

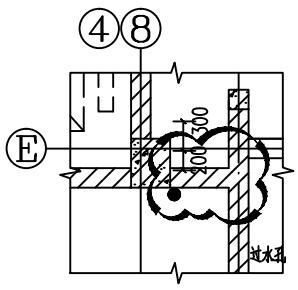

（变更后）

项目负责人：周宇　　专业负责人：林勇军　　修改设计人：吴庞　　审核人：周宇　　日期 16-09-9

福建清华建筑设计院有限公司	修改设计通知单 AMENDMENT NOTICE		共 3 页 ／ 第 1 页	
			专业	建筑
	项目工程	三明瑞都·山水御园二期--3#、5#楼	设计编号	11-09-10
	建设单位	三明瑞都房地产开发有限公司	通知单编号	

修改设计理由

- □1 施工图审查意见必须完善设计；
- □2 原设计的图纸错、碰、缺更正；
- □3 原设计计算的更正；
- □4 原构造设计的改进或完善；
- □5 相关专业设计人员要求配合更改；
- □6 政府职能部门审查意见应需改进；
- ■7 建设单位要求更改；
- □8 施工的差错必须修改设计；
- □9 货源供应情况的变化而更改；
- □10 施工条件变化的更改。

修改设计内容

根据建设单位意见，作如下变更：

（一）3#、5#楼一层

1、合用前室向北移动3.5米，

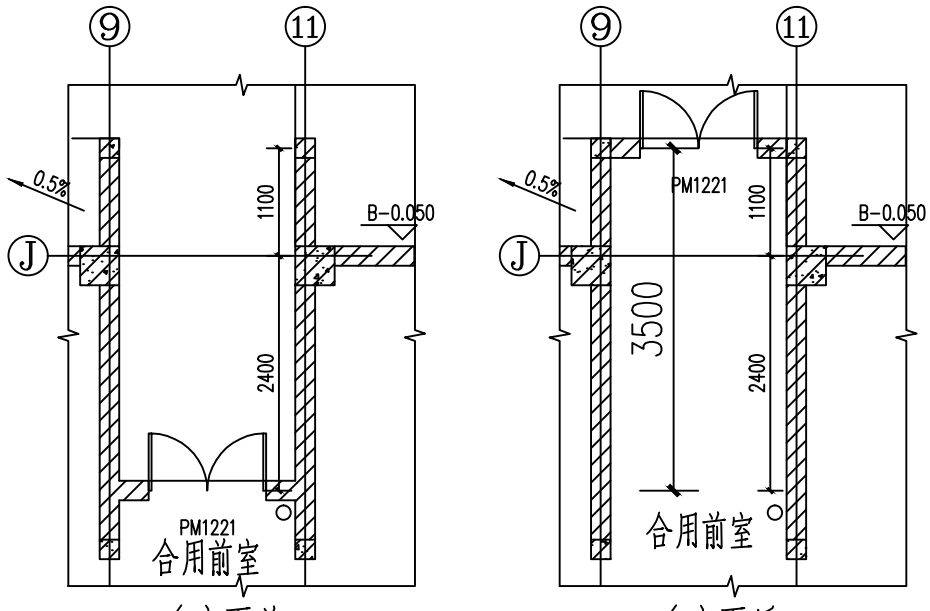

（变更前）　（变更后）

2、墙体向西移动0.2米，墙改为100mm厚，

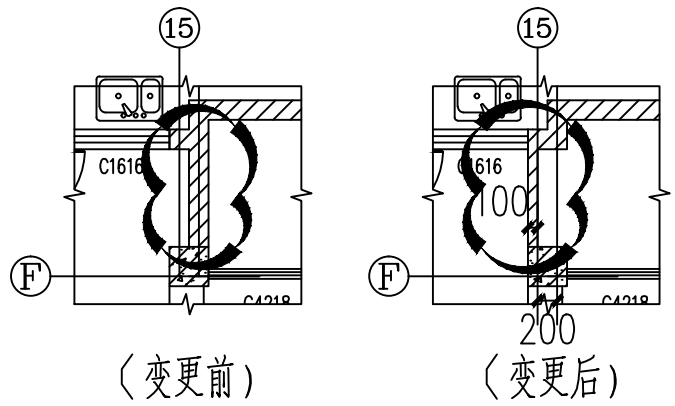

（变更前）　（变更后）

3、⑤轴、⑮轴空调板取消并增设落地玻璃墙。

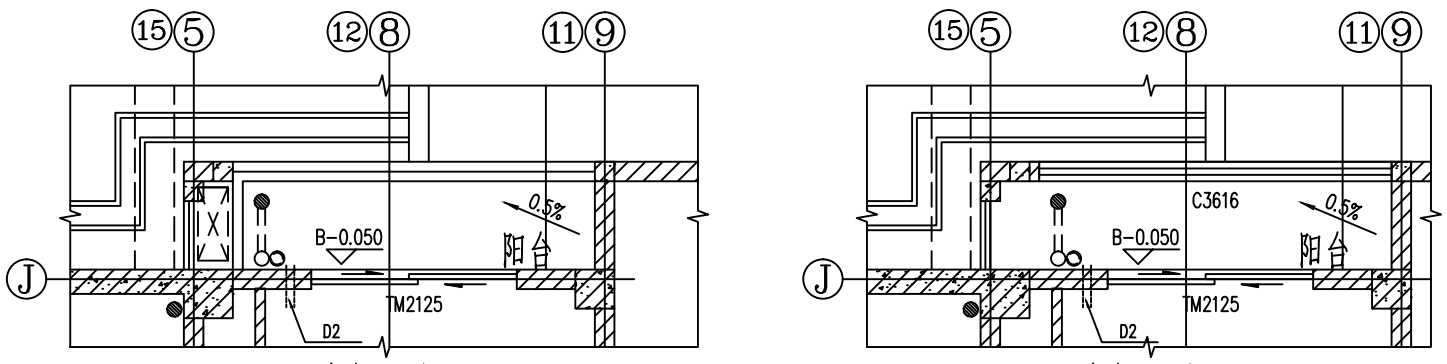

（变更前）　（变更后）

4、出入口增设装饰立柱，台阶及其坡道调整，如下图。

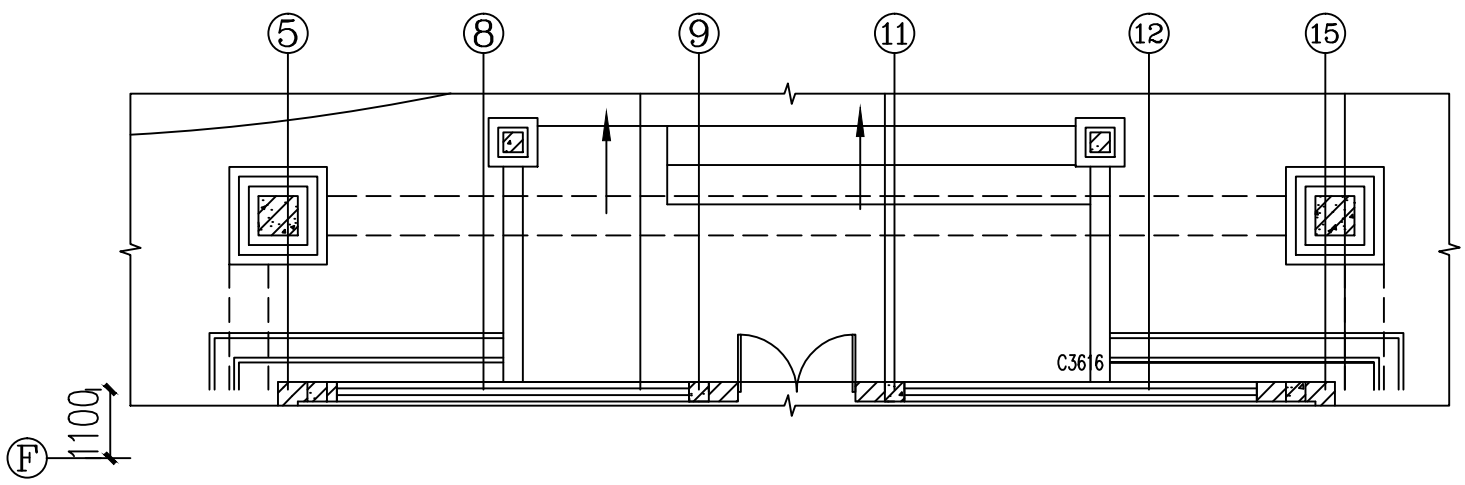

项目负责人：周宇　　专业负责人：林勇军　　修改设计人：吴庞　　审核人：周宇　　日期 16-09-9

福建清华建筑设计院有限公司	修改设计通知单 AMENDMENT NOTICE		共 3 页 / 第 2 页	
			专业	建筑
	项目工程	三明瑞都·山水御园二期--3#、5#楼	设计编号	11-09-10
	建设单位	三明瑞都房地产开发有限公司	通知单编号	

修改设计理由		
	□1 施工图审查意见必须完善设计；	□6 政府职能部门审查意见应需改进；
	□2 原设计的图纸错、碰、缺更正；	■7 建设单位要求更改；
	□3 原设计计算的更正；	□8 施工的差错必须修改设计；
	□4 原构造设计的改进或完善；	□9 货源供应情况的变化而更改；
	□5 相关专业设计人员要求配合更改；	□10 施工条件变化的更改。

修改设计内容

根据建设单位意见，作如下变更：

（二）3#、5#楼二层至十五层

1、阳台与套内隔墙变为薄墙，

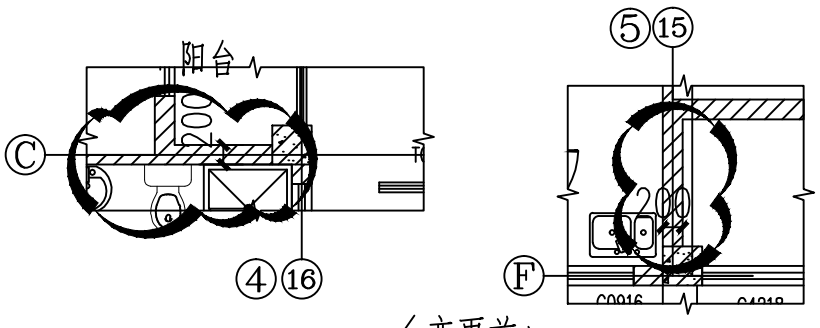

（变更前）

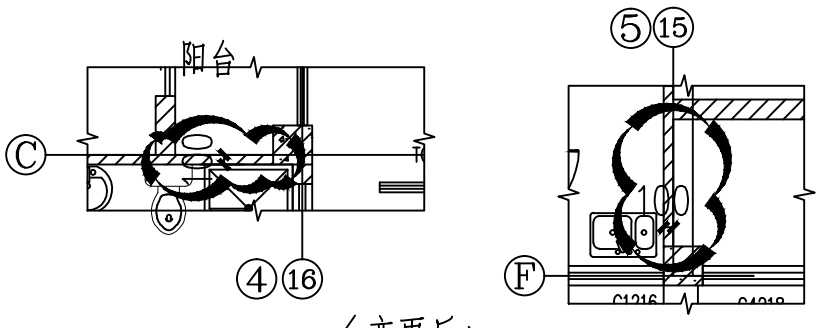

（变更后）

2、⑤轴、⑮轴空调板取消并增设落地玻璃墙。

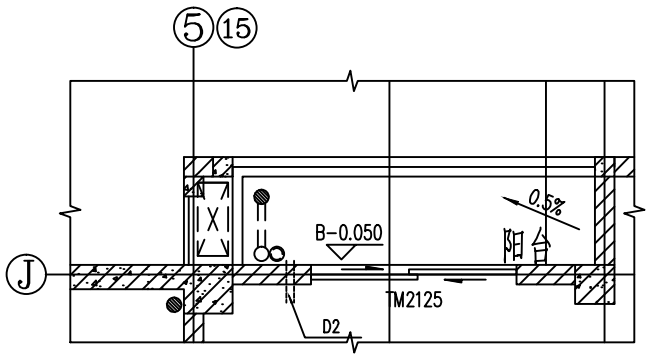

（变更前）

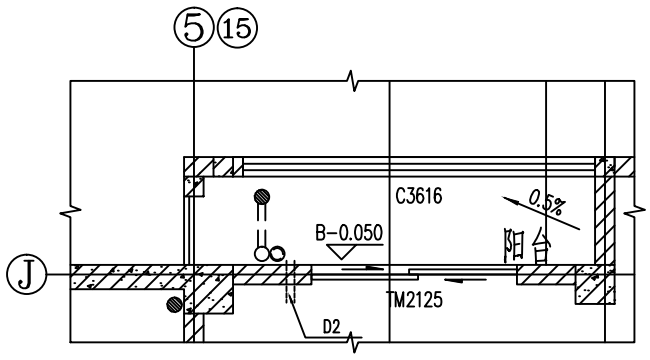

（变更后）

3、二层增设装饰立柱，如下图。

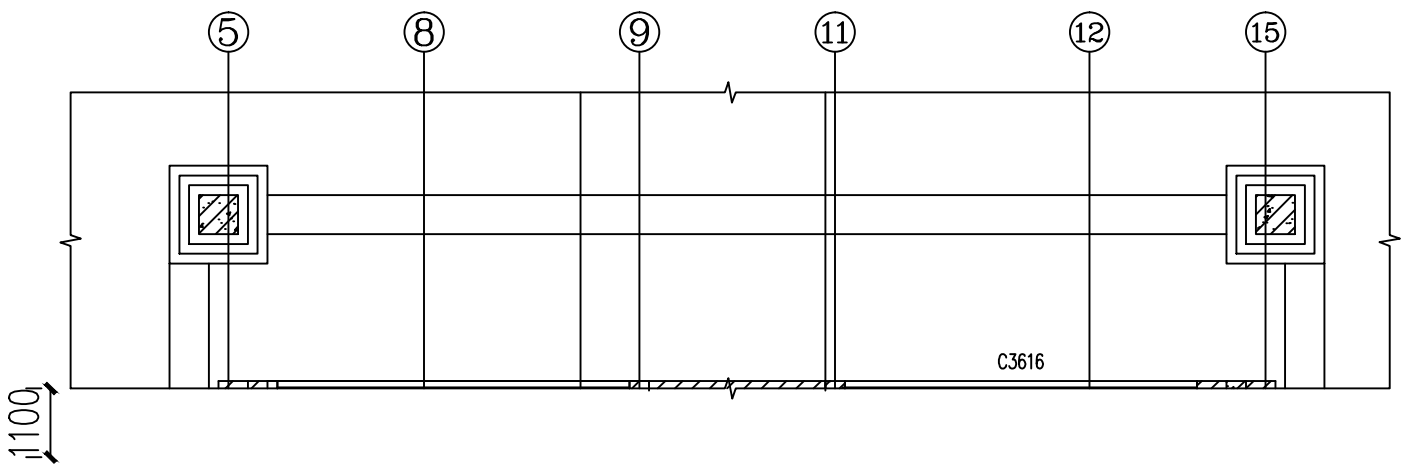

项目负责人：周宇　　专业负责人：林勇军　　修改设计人：吴庞　　审核人：周宇　　日期 16-09-9

福建清华建筑设计院有限公司	修改设计通知单 AMENDMENT NOTICE		共 3 页 ／ 第 3 页	
			专业	建筑
	项目工程	三明瑞都·山水御园二期--3#、5#楼	设计编号	11-09-10
	建设单位	三明瑞都房地产开发有限公司	通知单编号	

修改设计理由

- □1 施工图审查意见必须完善设计；
- □2 原设计的图纸错、碰、缺更正；
- □3 原设计计算的更正；
- □4 原构造设计的改进或完善；
- □5 相关专业设计人员要求配合更改；
- □6 政府职能部门审查意见应需改进；
- ■7 建设单位要求更改；
- □8 施工的差错必须修改设计；
- □9 货源供应情况的变化而更改；
- □10 施工条件变化的更改。

修改设计内容

根据建设单位意见，作如下变更：

（三）3#、5#楼十六至十八层

1、阳台与套内隔墙变为薄墙，

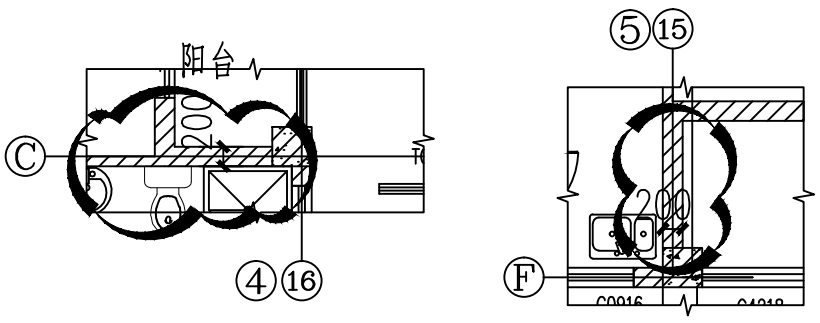

（变更前）

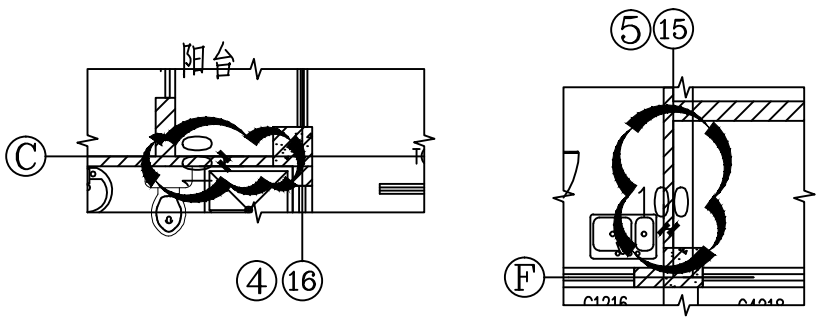

（变更后）

2、增设空调板栏杆和落地玻璃墙。

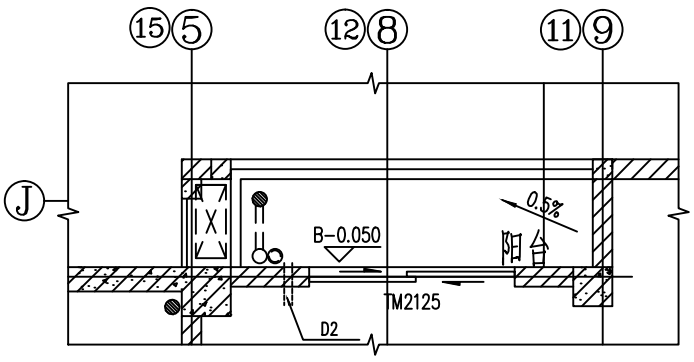

（变更前）

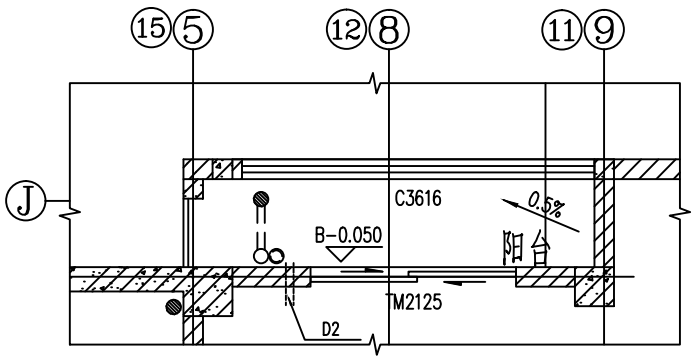

（变更后）

3、阳台栏杆改为砖墙，如下图。

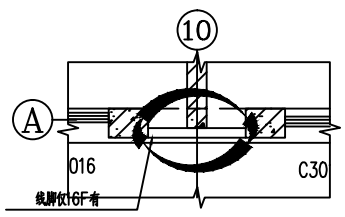

（变更前）

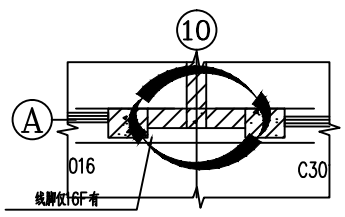

（变更后）

项目负责人：周宇　　专业负责人：林勇军　　修改设计人：吴庞　　审核人：周宇　　日期 16-09-9

福建清华建筑设计院有限公司	修改设计通知单 AMENDMENT NOTICE		共 3 页 ／ 第 1 页	
			专业	建筑
	项目工程	三明瑞都·山水御园二期--6#楼	设计编号	11-09-10
	建设单位	三明瑞都房地产开发有限公司	通知单编号	

修改设计理由		
	□1 施工图审查意见必须完善设计；	□6 政府职能部门审查意见应需改进；
	□2 原设计的图纸错、碰、缺更正；	■7 建设单位要求更改；
	□3 原设计计算的更正；	□8 施工的差错必须修改设计；
	□4 原构造设计的改进或完善；	□9 货源供应情况的变化而更改；
	□5 相关专业设计人员要求配合更改；	□10 施工条件变化的更改。

修改设计内容

根据建设单位意见,作如下变更：

（一）一层

1、⑤轴、⑮轴空调板取消并增设落地玻璃墙。

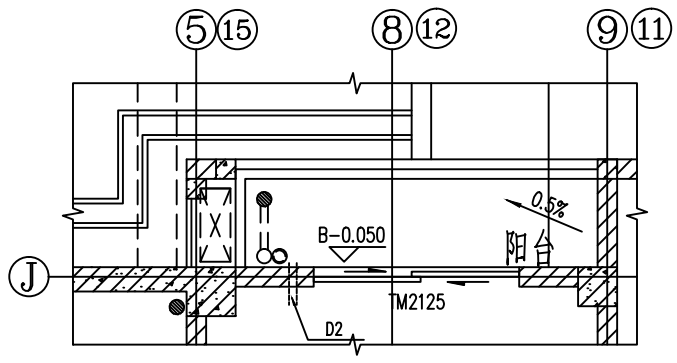

（变更前）

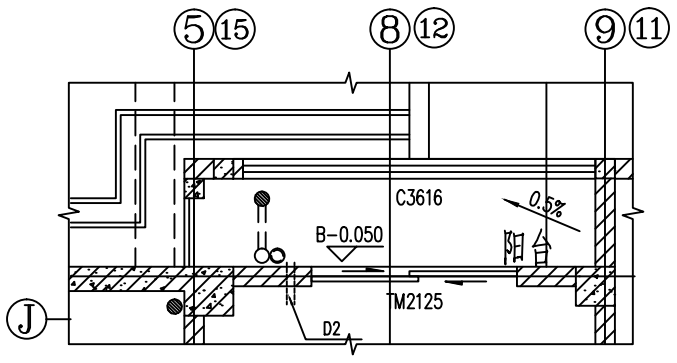

（变更后）

项目负责人：周宇　　专业负责人：林勇军　　修改设计人：吴庞　　审核人：周宇　　日期 16-09-9

福建清华建筑设计院有限公司	修改设计通知单 AMENDMENT NOTICE		共 3 页 / 第 2 页	
			专业	建筑
	项目工程	三明瑞都·山水御园二期--6#楼	设计编号	11-09-10
	建设单位	三明瑞都房地产开发有限公司	通知单编号	

修改设计理由		
	□1 施工图审查意见必须完善设计；	□6 政府职能部门审查意见应需改进；
	□2 原设计的图纸错、碰、缺更正；	■7 建设单位要求更改；
	□3 原设计计算的更正；	□8 施工的差错必须修改设计；
	□4 原构造设计的改进或完善；	□9 货源供应情况的变化而更改；
	□5 相关专业设计人员要求配合更改；	□10 施工条件变化的更改。

修改设计内容

根据建设单位意见，作如下变更：

（一）一层

2、出入口增设装饰立柱，台阶及其坡道调整，如下图。

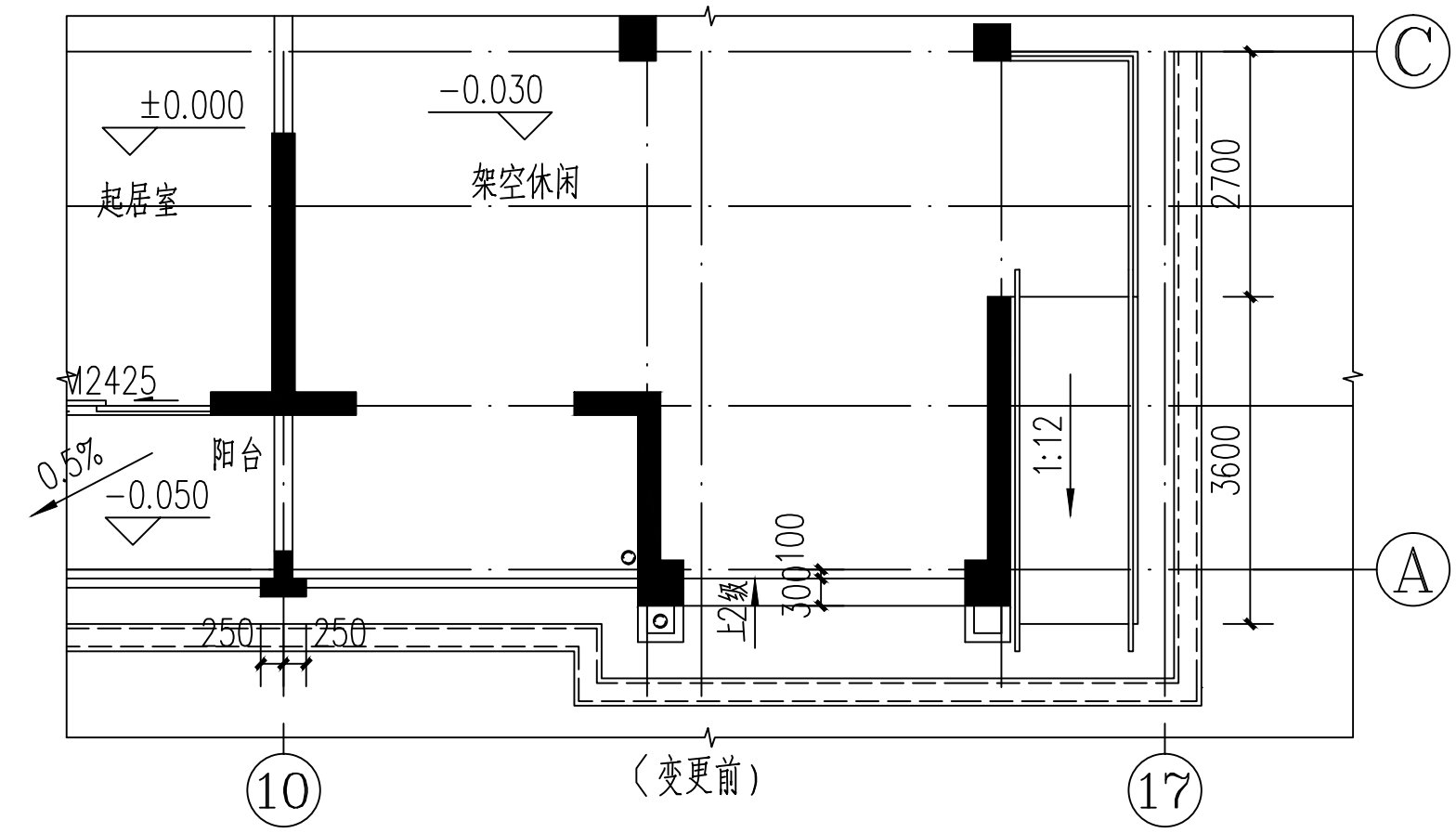

（变更前）

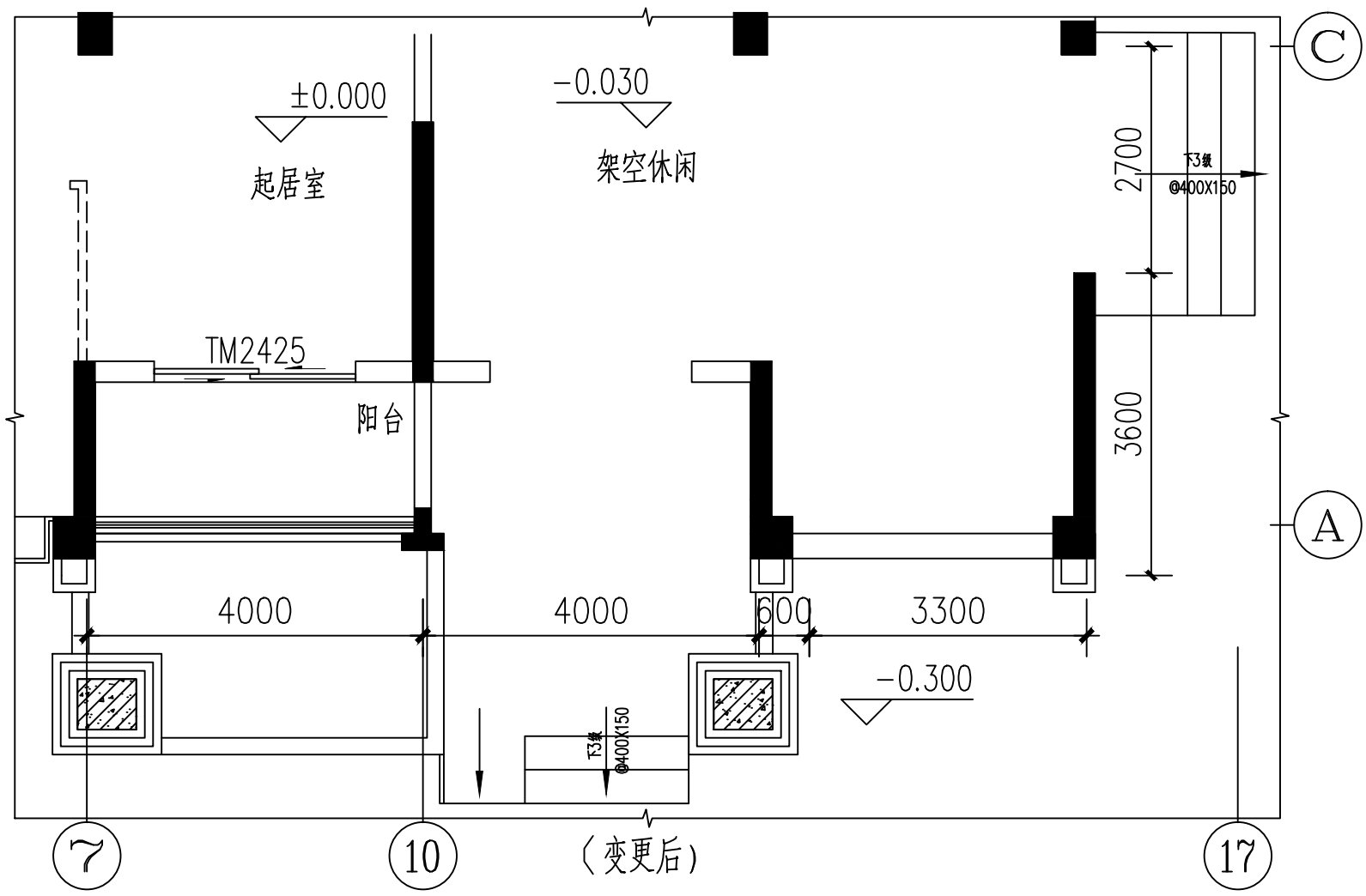

（变更后）

项目负责人：周宇　　专业负责人：林勇军　　修改设计人：吴庞　　审核人：周宇　　日期 16-09-9

福建清华建筑设计院有限公司	修改设计通知单 AMENDMENT NOTICE		共 3 页 ／ 第 3 页	
			专业	建筑
	项目工程	三明瑞都·山水御园二期--6#楼	设计编号	11-09-10
	建设单位	三明瑞都房地产开发有限公司	通知单编号	

修改设计理由		
	□1 施工图审查意见必须完善设计；	□6 政府职能部门审查意见应需改进；
	□2 原设计的图纸错、碰、缺更正；	■7 建设单位要求更改；
	□3 原设计计算的更正；	□8 施工的差错必须修改设计；
	□4 原构造设计的改进或完善；	□9 货源供应情况的变化而更改；
	□5 相关专业设计人员要求配合更改；	□10 施工条件变化的更改。

修改设计内容

根据建设单位意见，作如下变更：

（二）二层至十八层

1、⑤轴、⑮轴空调板取消并增设落地玻璃墙。

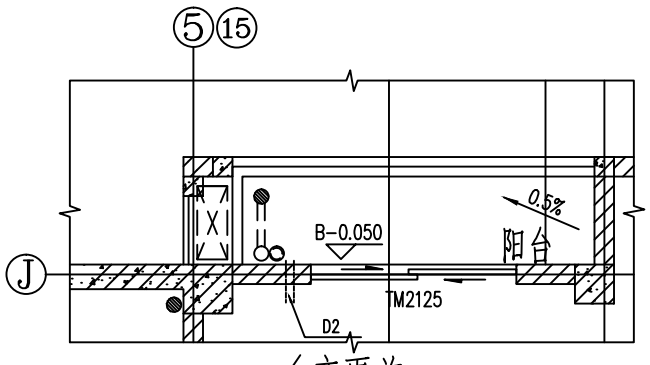

（变更前）

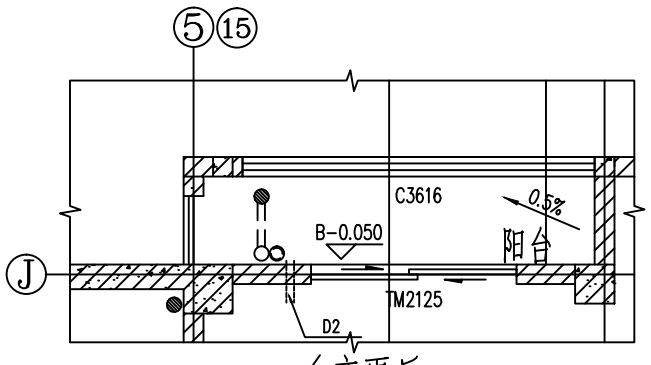

（变更后）

2、十六层至十八层阳台栏杆改为砖墙，如下图。

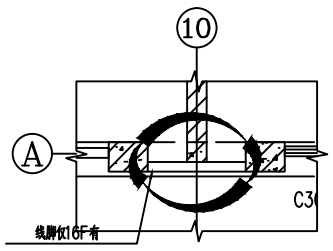

（变更前）

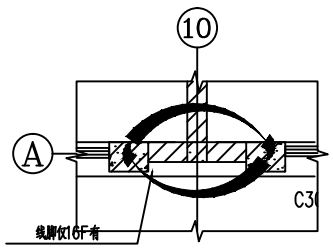

（变更后）

3、二层增设装饰立柱，如下图。

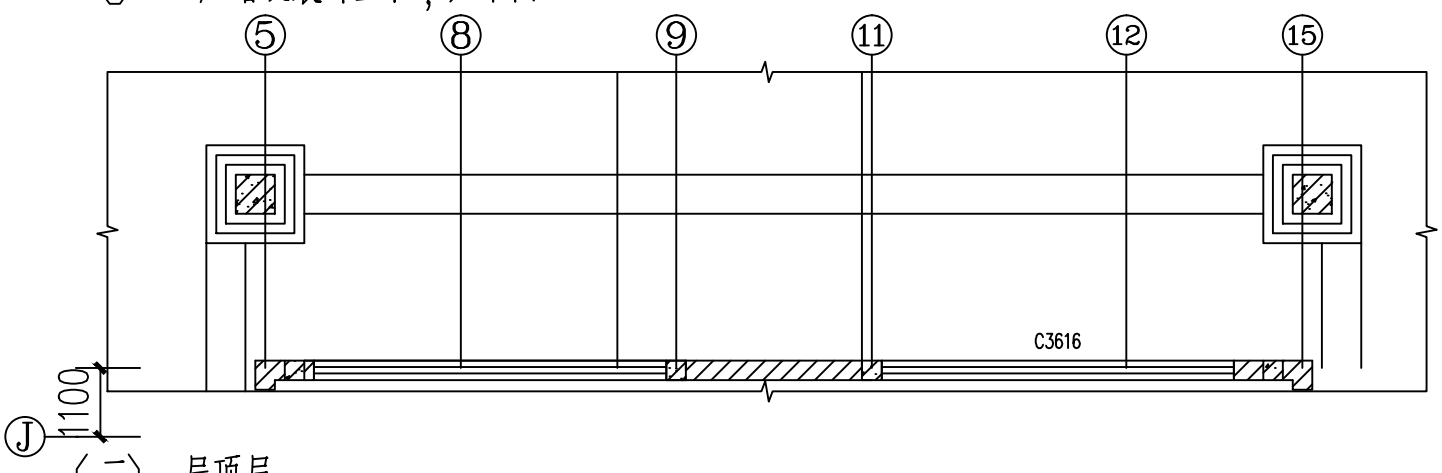

（三）、屋顶层

1、风井墙体外移100mm。

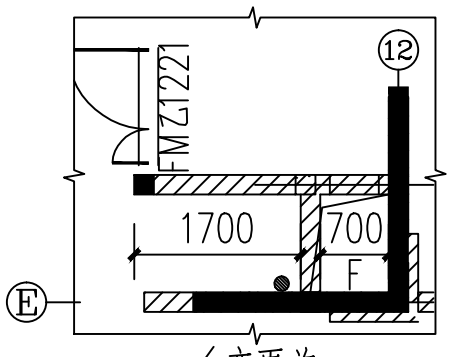

（变更前）

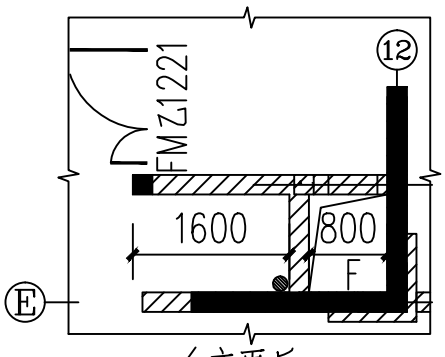

（变更后）

项目负责人：周宇　　专业负责人：林勇军　　修改设计人：吴庞　　审核人：周宇　　日期 16-09-9

福建清华建筑设计院有限公司	修改设计通知单 AMENDMENT NOTICE		共 2 页 ／ 第 1 页	
			专 业	建筑
	项目工程	三明瑞都·山水御园二期——地下室	设计编号	11-09-10
	建设单位	三明瑞都房地产开发有限公司	通知单编号	

修改设计理由		
	□1 施工图审查意见必须完善设计；	□6 政府职能部门审查意见应需改进；
	□2 原设计的图纸错、碰、缺更正；	■7 建设单位要求更改；
	□3 原设计计算的更正；	□8 施工的差错必须修改设计；
	□4 原构造设计的改进或完善；	□9 货源供应情况的变化而更改；
	□5 相关专业设计人员要求配合更改；	□10 施工条件变化的更改。

修改设计内容

根据建设单位意见，作如下变更：

（二）地下室一层

1、增设墙体，增加备用电源室。

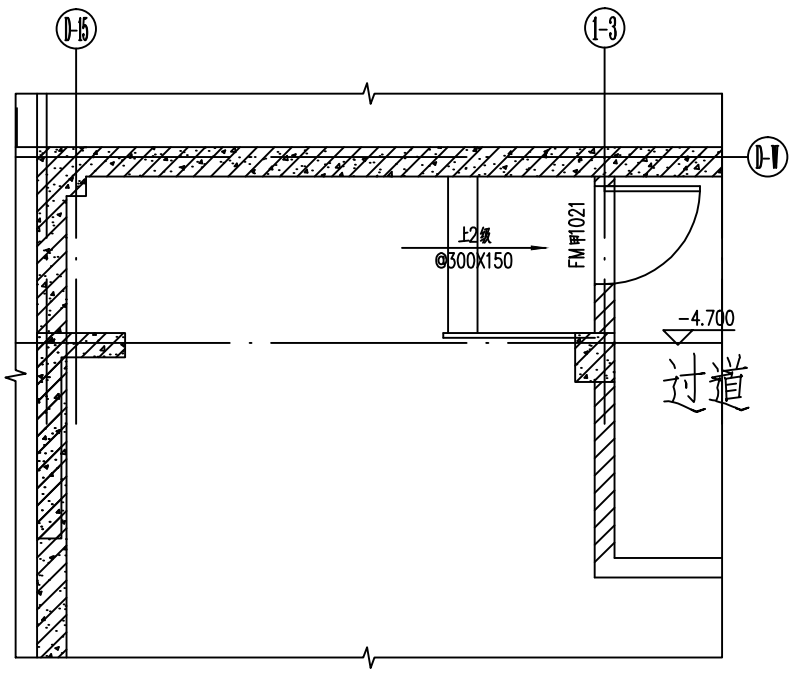

（变更前）

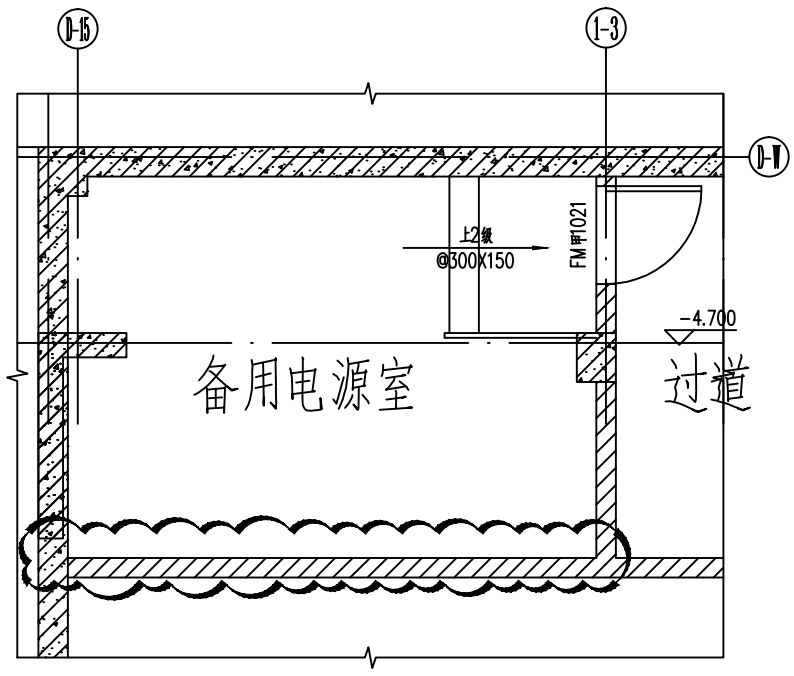

（变更后）

2、墙体移动至外边缘齐平。

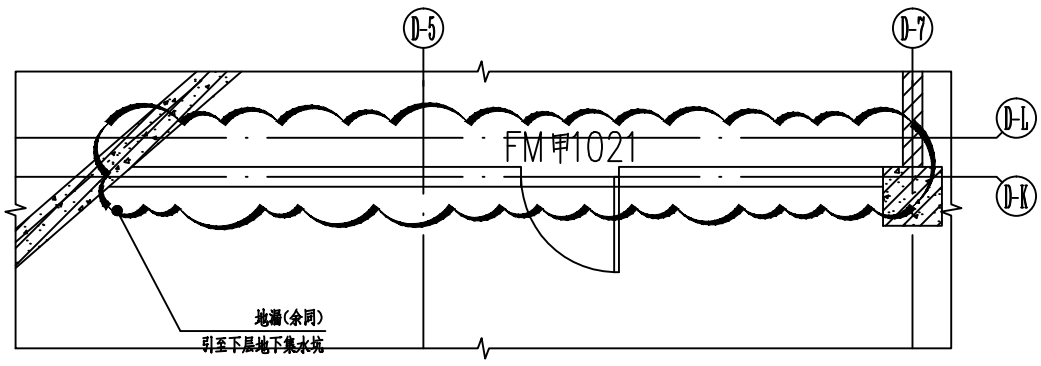

（变更前）

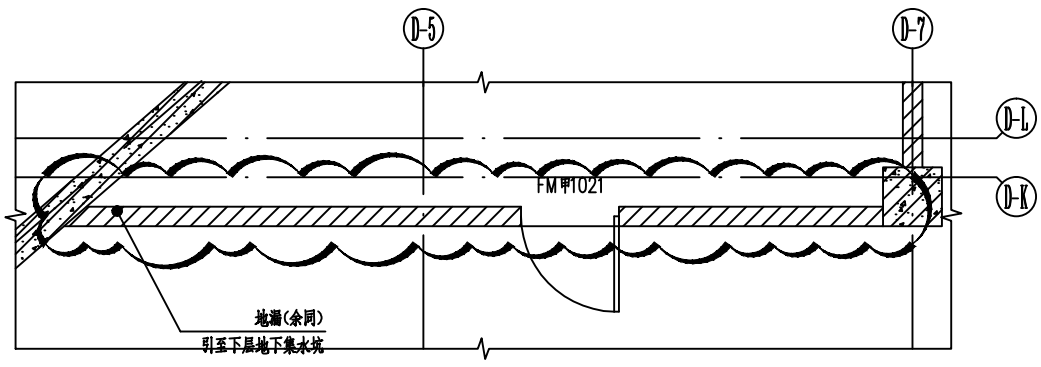

（变更后）

项目负责人：周宇　　专业负责人：林勇军　　修改设计人：吴庞　　审核人：周宇　　日期 16-09-9

福建清华建筑设计院有限公司	修改设计通知单 AMENDMENT NOTICE		共 2 页 ／ 第 2 页	
			专 业	建筑
	项目工程	三明瑞都·山水御园二期——地下室	设计编号	11-09-10
	建设单位	三明瑞都房地产开发有限公司	通知单编号	

修改设计理由		
	□1 施工图审查意见必须完善设计；	□6 政府职能部门审查意见应需改进；
	□2 原设计的图纸错、碰、缺更正；	■7 建设单位要求更改；
	□3 原设计计算的更正；	□8 施工的差错必须修改设计；
	□4 原构造设计的改进或完善；	□9 货源供应情况的变化而更改；
	□5 相关专业设计人员要求配合更改；	□10 施工条件变化的更改。

修改设计内容

根据建设单位意见，作如下变更：

（二）地下室一层

3、外墙体内移300。

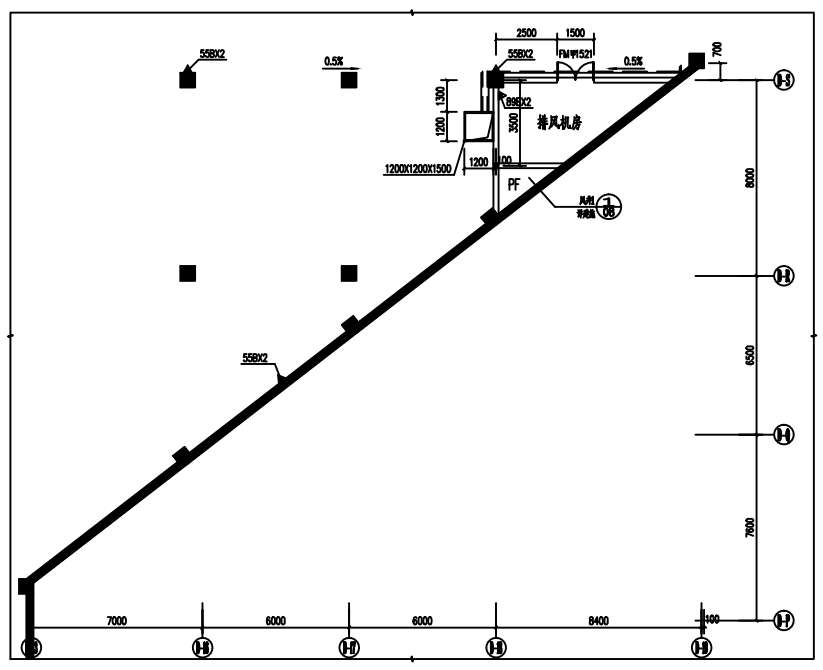

（变更前）

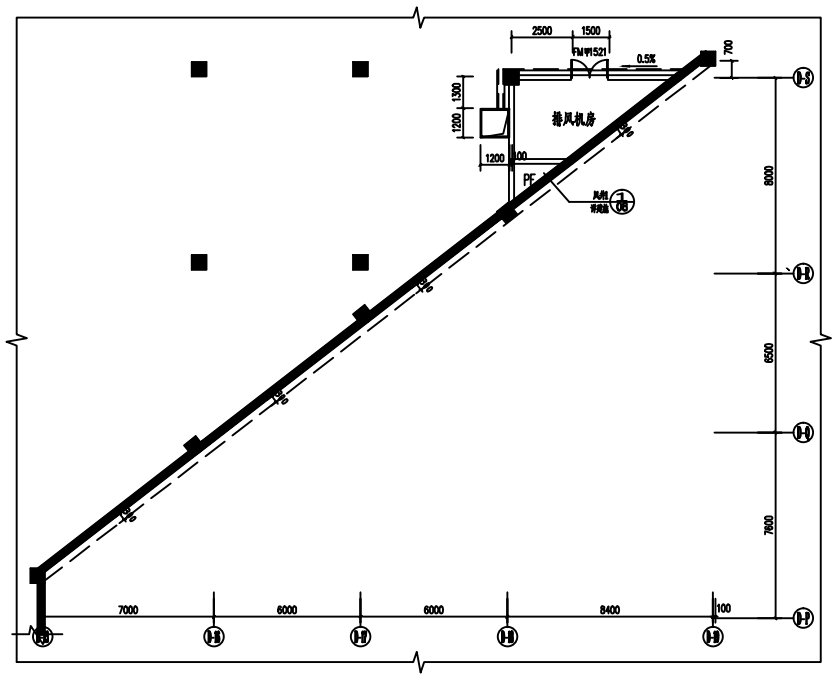

（变更后）

4、外墙体一端内移900。

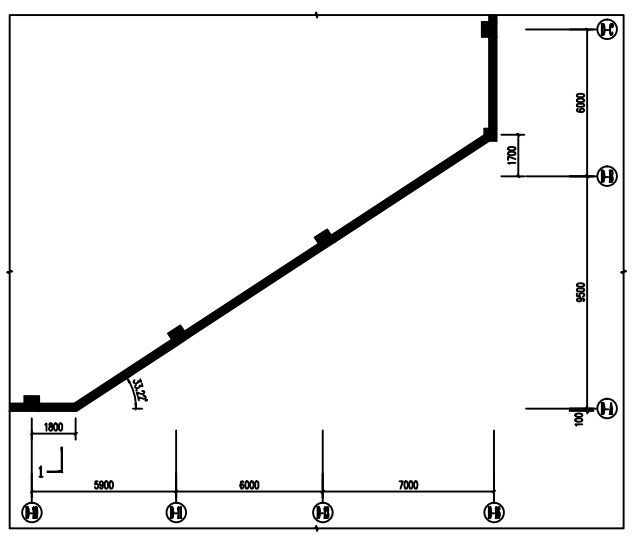

（变更前）

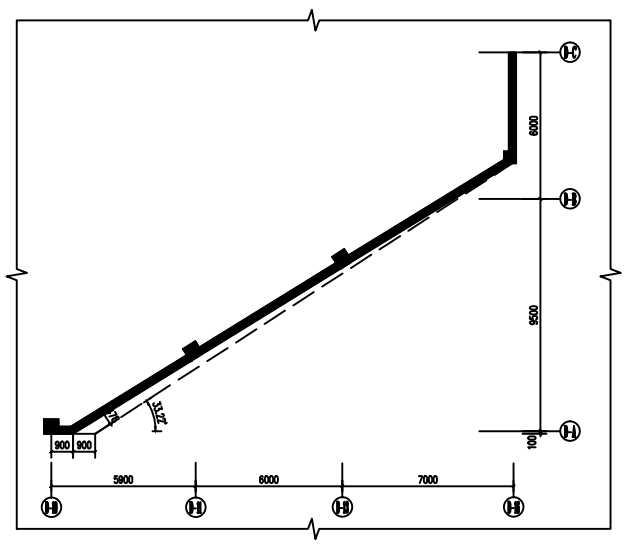

（变更后）

项目负责人：周宇　　专业负责人：林勇军　　修改设计人：吴庞　　审核人：周宇　　日期 16-09-9

福建清华建筑设计院有限公司	修改设计通知单 AMENDMENT NOTICE		共 2 页 ／ 第 1 页	
			专 业	建筑
	项目工程	三明瑞都·山水御园二期——地下室	设计编号	11-09-10
	建设单位	三明瑞都房地产开发有限公司	通知单编号	

修改设计理由		
	□1 施工图审查意见必须完善设计；	□6 政府职能部门审查意见应需改进；
	□2 原设计的图纸错、碰、缺更正；	■7 建设单位要求更改；
	□3 原设计计算的更正；	□8 施工的差错必须修改设计；
	□4 原构造设计的改进或完善；	□9 货源供应情况的变化而更改；
	□5 相关专业设计人员要求配合更改；	□10 施工条件变化的更改。

修改设计内容

根据建设单位意见，作如下变更：

（一）地下室二层

1、地下室二层出入口增设架空部分（详总平图）。

地下室二层出入口增设架空部分范围未明确。

2、墙体移动至外边缘齐平。

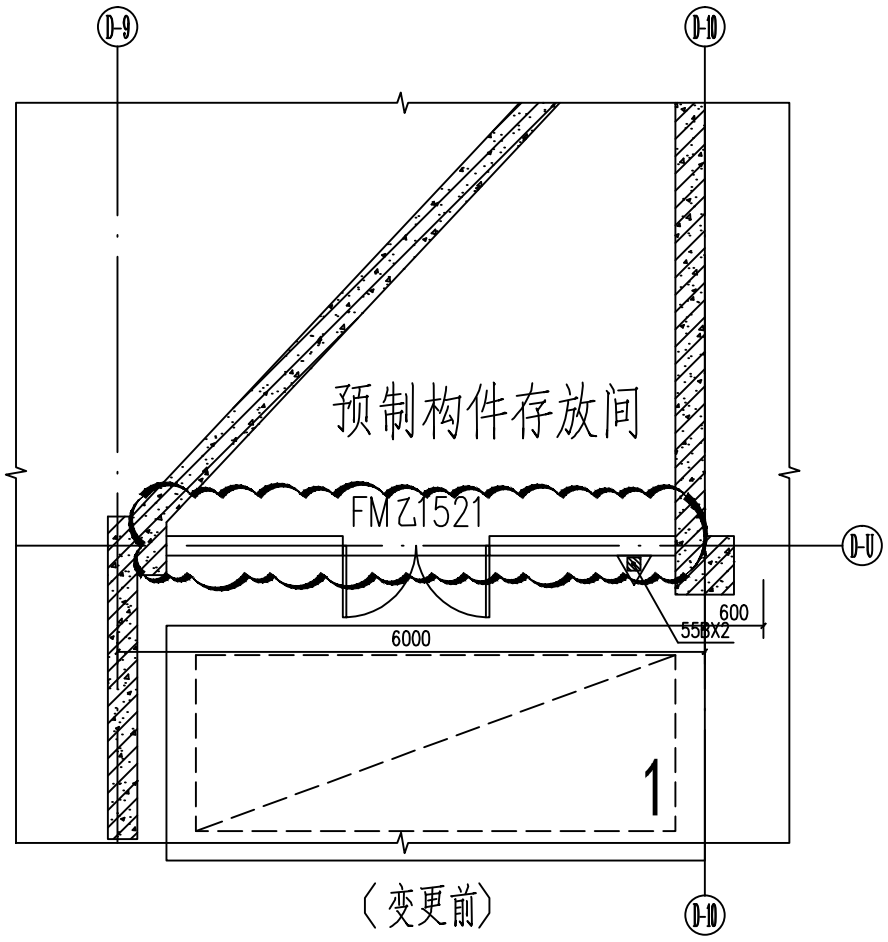

（变更前）

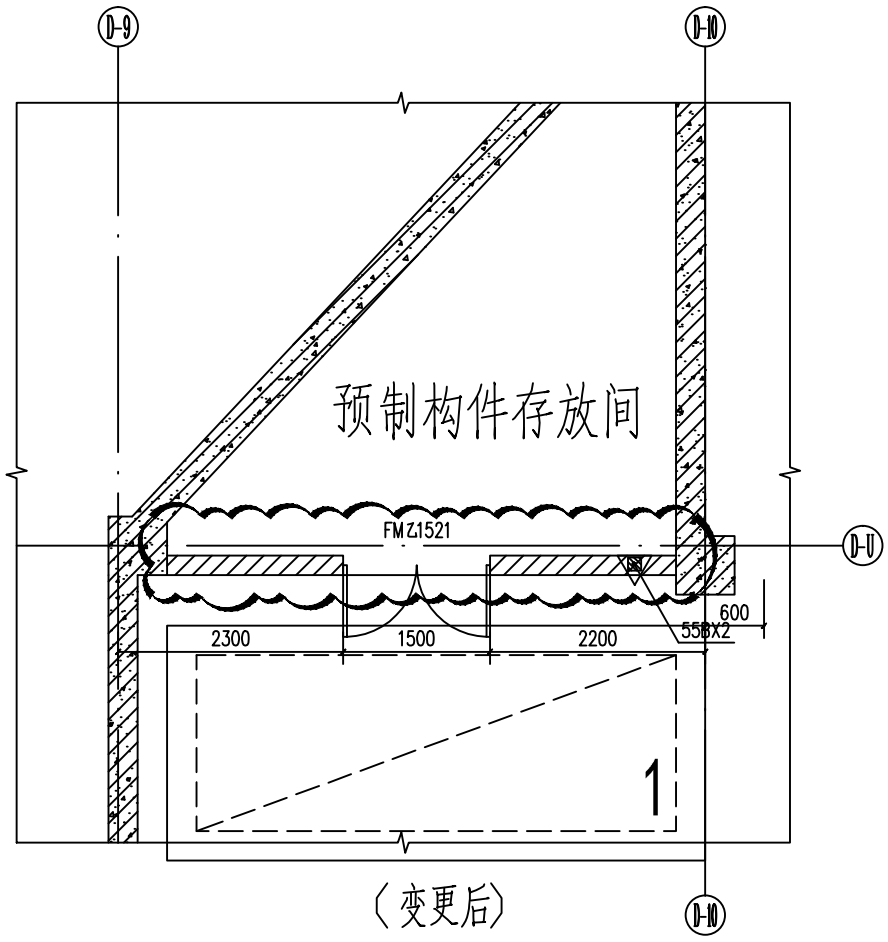

（变更后）

3、墙体厚度调整至与结施一致。

4、增设门洞。

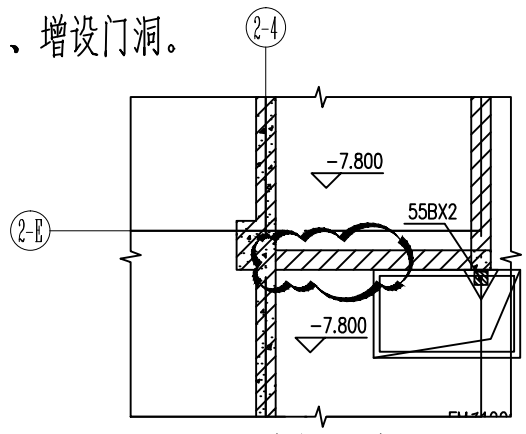

（变更前）

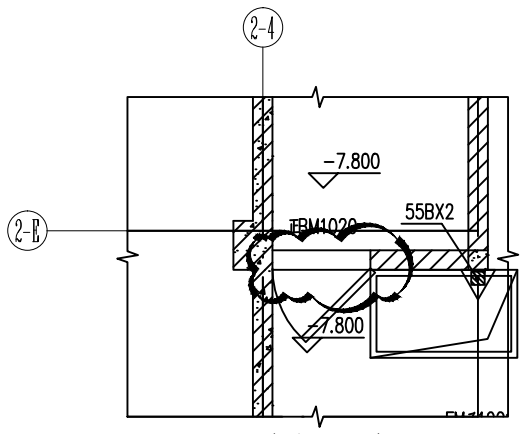

（变更后）

项目负责人：周宇　　专业负责人：林勇军　　修改设计人：吴庞　　审核人：周宇　　日期 16-09-9

福建清华建筑设计院有限公司	修改设计通知单 AMENDMENT NOTICE		共 2 页 ／ 第 2 页	
			专 业	建筑
	项目工程	三明瑞都·山水御园二期——地下室	设计编号	11-09-10
	建设单位	三明瑞都房地产开发有限公司	通知单编号	

修改设计理由		
	□1 施工图审查意见必须完善设计；	□6 政府职能部门审查意见应需改进；
	□2 原设计的图纸错、碰、缺更正；	■7 建设单位要求更改；
	□3 原设计计算的更正；	□8 施工的差错必须修改设计；
	□4 原构造设计的改进或完善；	□9 货源供应情况的变化而更改；
	□5 相关专业设计人员要求配合更改；	□10 施工条件变化的更改。

修改设计内容

根据建设单位意见，作如下变更：

（一）地下室二层

5、外墙体内移300。

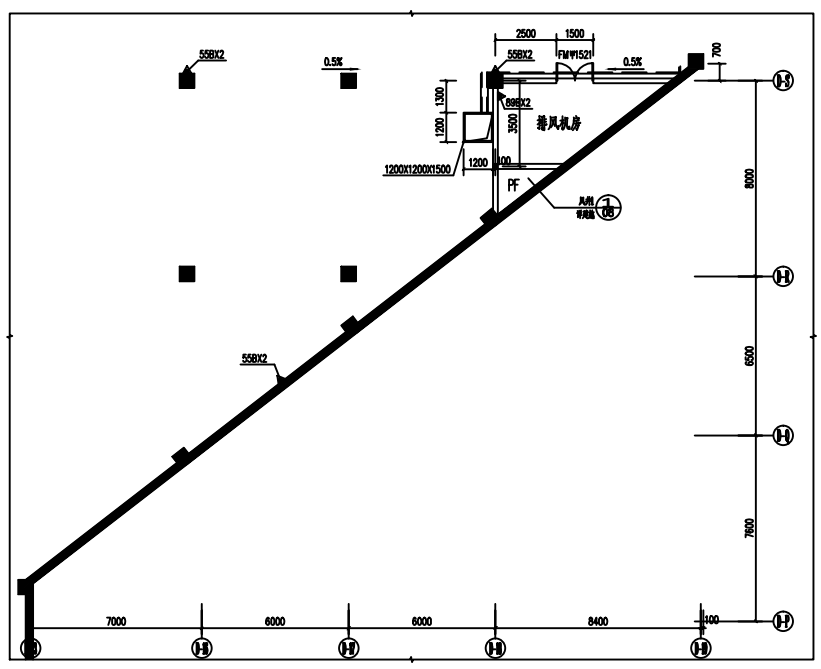

（变更前）

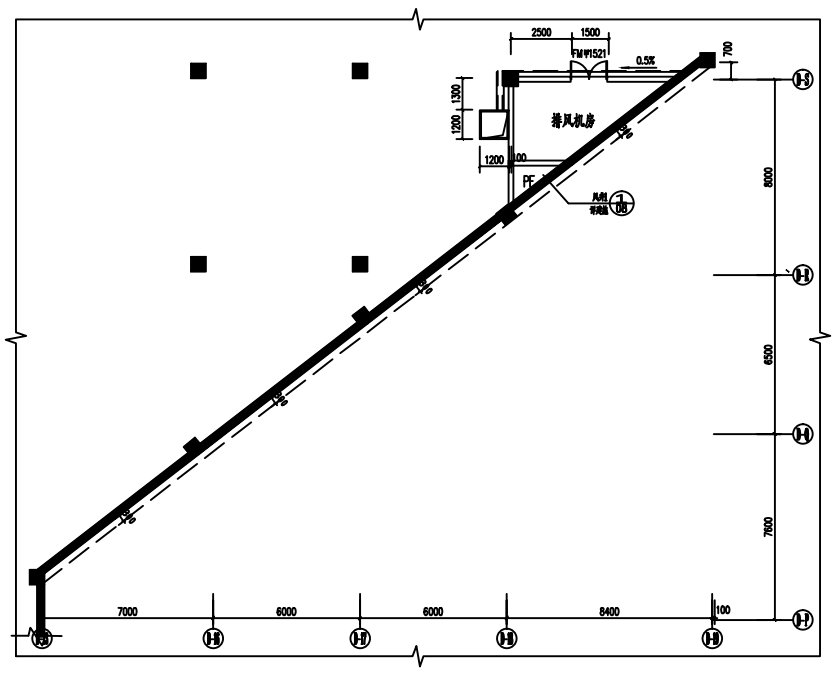

（变更后）

6、外墙体一端内移900。

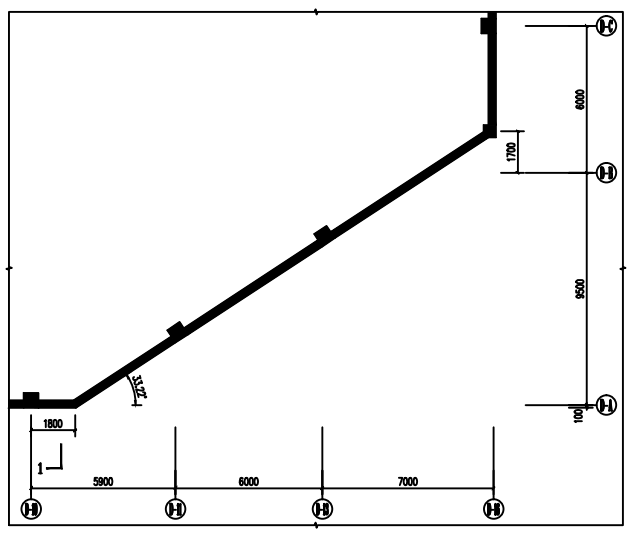

（变更前）

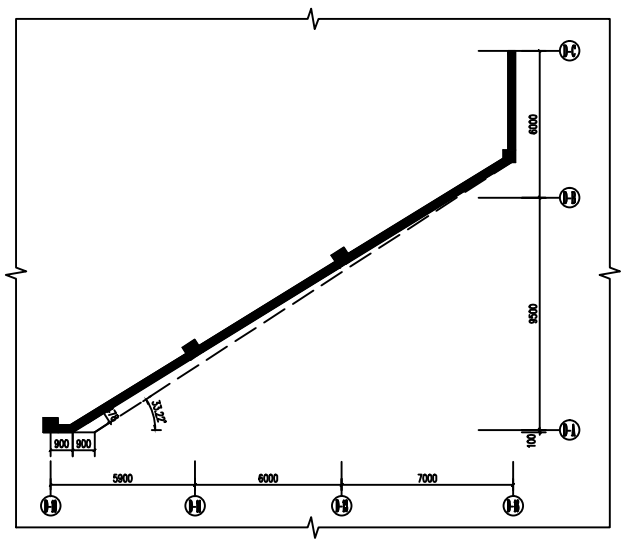

（变更后）

项目负责人：周宇　　专业负责人：林勇军　　修改设计人：吴庞　　审核人：周宇　　日期 16-09-9